Выставочные салоны:
Санкт-Петербург,
пр. Обуховской обороны д. 81
шоссе Революции д. 9
ул. Типанова д. 8

тел./факс (812) 248 - 11-48
227 - 87-35, 227 - 83-07
e-mail: R9@kbmet.ru
www.kbmet.ru
www.balttech.ru

ГЛУБИННЫЙ СТЕЛЛАЖ

DRIVE IN SHELVING

ОБЩИЕ СВЕДЕНИЯ - GENERAL INFORMATION

Глубинные стеллажи (набивные, проходные) предназначены для многоярусного хранения однородных грузов на поддонах.

Глубинные стеллажи представляют собой жесткую конструкцию из вертикальных рам, скрепленную горизонтальными балками, с системой направляющих - ложементов. На ложементы устанавливаются поддоны с грузом. Шаг рам глубинного стеллажа выбирается в зависимости от габарита складируемого груза и необходимого количества паллетомест.

Для хранения используются европоддоны EUR (800x1200x150 мм) и финские поддоны FIN (1000x1200 x150 мм).

Глубинные стеллажи наиболее эффективно применяются на складах с небольшой номенклатурой товара и большими объемами складирования однородной продукции. Они широко используются на таможенных складах и терминалах, в вино-водочной и безалкогольной промышленности.

Главным преимуществом глубинных стеллажей является высокая степень использования объема помещения склада. Эффективность использования помещения в случае применения глубинных стеллажей возрастает до 50 - 60% от общей площади склада, что на 25% выше, чем в случае применения фронтальных стеллажей.

Высокая арендная плата и стоимость обслуживания складского комплекса – это большие затраты, которые можно существенно снизить на 20-30% за счет отсутствия проходов между стеллажами, так как загрузка и выгрузка товара в глубинные стеллажи происходит по ложементам, путем въезда подъемно-транспортной техники прямо в ячейку.

Конструкция глубинных стеллажей реализует два принципа - LIFO (last in first out) и FIFO (First In, First Out).

LIFO (набивные стеллажи) - загрузка и разгрузка производится с одной стороны. Такая конструкция гарантирует оптимальное использование складских площадей. Товар, загруженный в стеллаж первым, будет выгружен последним. Набивные стеллажи применяются для хранения большого количества однородного товара, для которого срок хранения не критичен.

FIFO (проходные стеллажи) - загрузка и разгрузка производится с противоположных сторон стеллажа. Товар, загруженный в стеллаж первым, будет выгружен первым. Проходные глубинные стеллажи представляют собой систему, которая позволяет четко отслеживать сроки хранения товара. Существенное преимущество данного способа заключается в высокой скорости обработки грузов посредством разделения областей погрузки-разгрузки. Такие стеллажные системы идеальны для складирования однотипных товаров, имеющих ограниченный срок хранения, а также для увеличения скорости обработки товара без ущерба эксплуатируемой площади.

Drive-in shelving is designed for multilevel storage of similar type goods on pallets.

Drive-in shelving is a rigid structure made of vertical frames connected with horizontal beams and a set of guides – lodgements. The pallets with the goods are put on the lodgements. The frame pitch of the Drive-in shelving is selected depending on overall dimensions of warehoused goods and number of pallets required. Pallets EUR (800x1200x150 mm) and FIN (1000x1200x150 mm) are used for storage.

The Drive-in shelving is the most effective for the warehouses with small range of goods and large storage volume of similar type of goods. The Drive-in type of shelving is widely used at customs warehouses and customs terminals, alcoholic and soft drink industry.

The key advantage of the Drive-in shelving is highly effective use of storage capacity. The facility efficiency in case of Drive-in application increases up to 50 - 60% of total floor space that is 25% more than in case of Front shelving application.

High rent and warehouse service cost are significant expenses but they can be reduced of 20 - 30% due to the absence of the passages between the shelving as loading and unloading of the Drive-in shelving is effected by means of the loading machine driving into the shelving level.

Two principles were taken into consideration in Drive-in shelving design – LIFO (last in first out) and FIFO (first in first out)

LIFO – loading and unloading of the shelving is carried out from one side. This design ensures an appropriate use of storage area. The goods loaded first, will be unloaded in the last turn.

FIFO - loading and unloading of the shelving is carried out from different sides; the goods loaded first, will be unloaded in the first turn.

Компания Балттех, г.Санкт-Петербург Тел.: (812) 248-11-48, 227-83-07 www.kbmet.ru R9@kbmet.ru

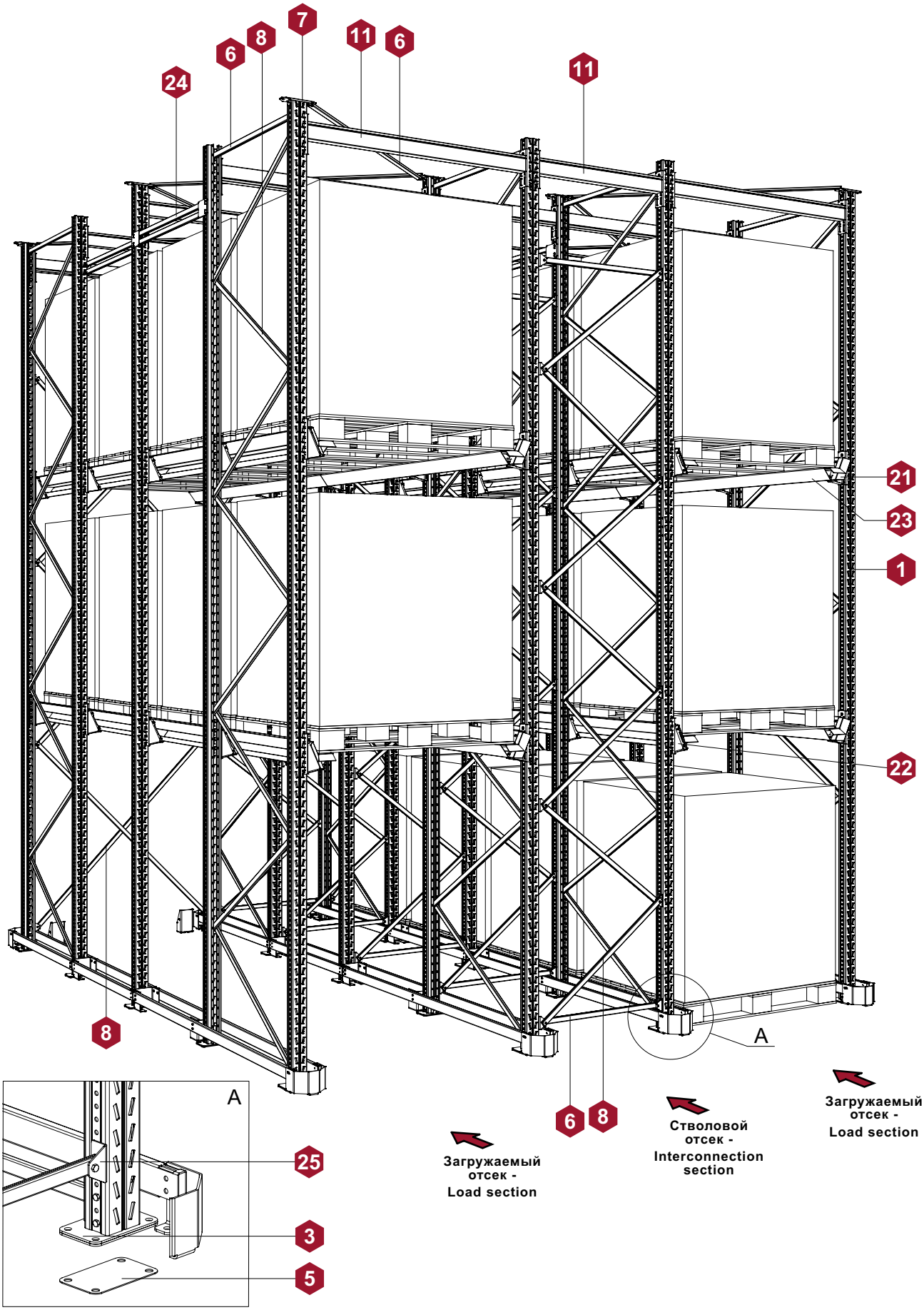
7
8
6
11
6
24
11
21
23
1
22
8
A
6
8
Загружаемый отсек - Load section
Стволовой отсек - Interconnection section
Загружаемый отсек - Load section
A
25
3
5

ГРУЗОПОДЪЁМНОСТЬ ЛОЖЕМЕНТОВ - LODGEMENTS LOAD CAPACITY

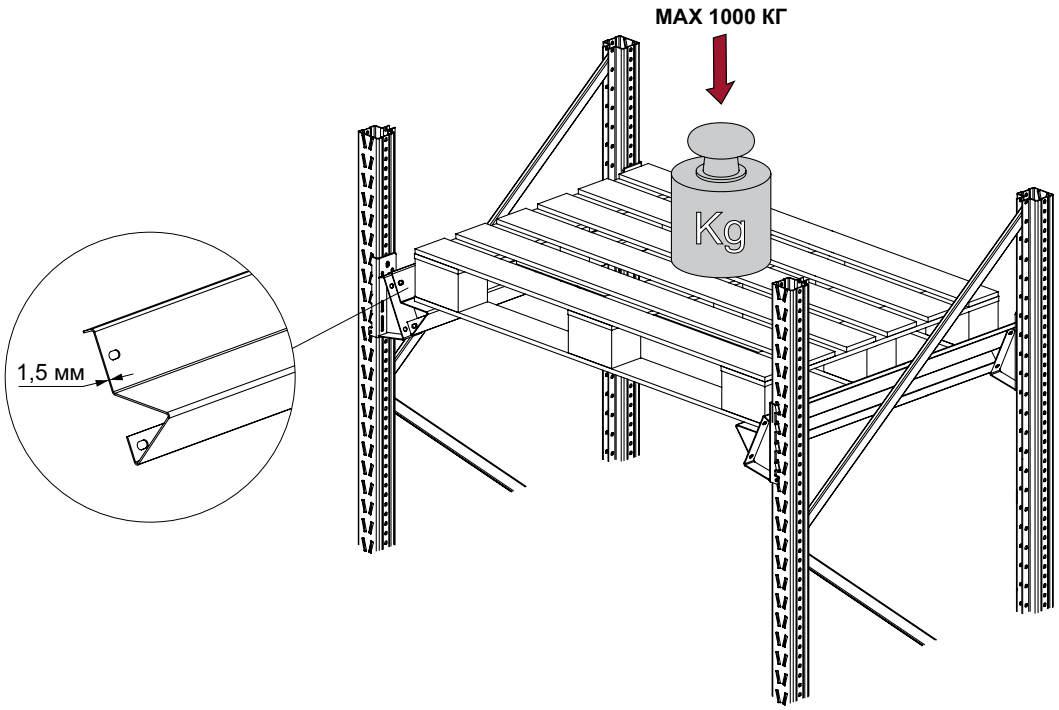

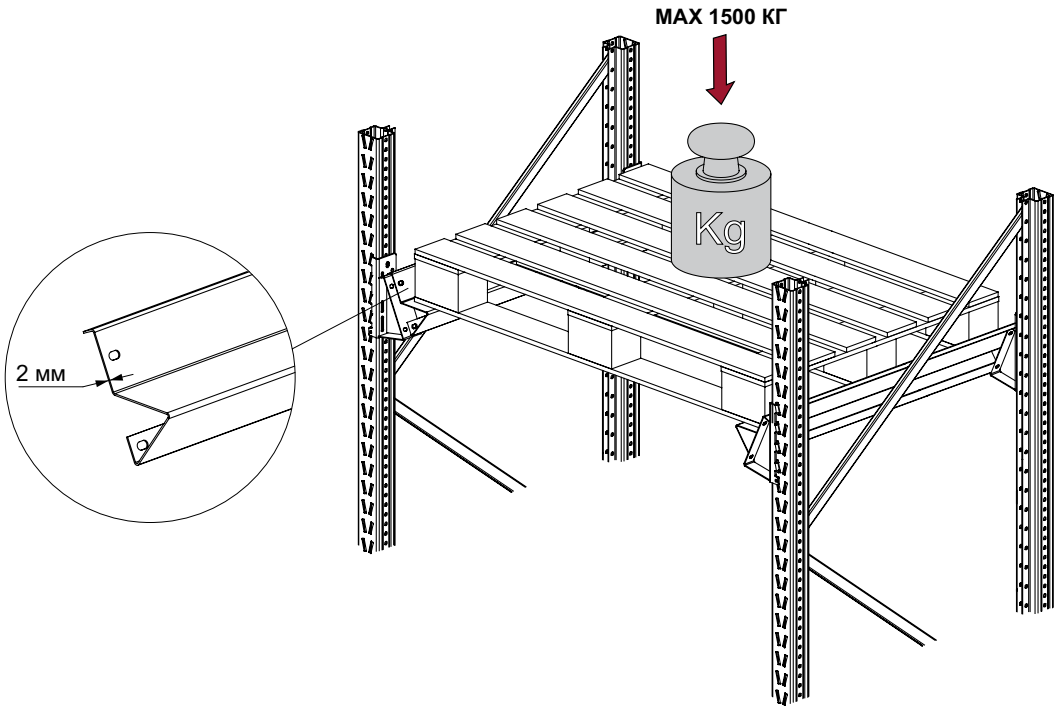

Компания Балттех, г.Санкт-Петербург Тел.: (812) 248-11-48, 227-83-07 www.kbmet.ru R9@kbmet.ru

ГРУЗОПОДЪЁМНОСТЬ РАМЫ - FRAME LOAD CAPACITY

Грузоподъёмность рамы зависит от расстояния между ярусами ложементов стеллажа и(или) от пола до первого яруса ложементов.

Load capacity of frame depends on distance between lodgement decks and(or) on floor level-to-first lodgement deck.

СЕЧЕНИЕ СТОЙКИ РАМЫ (SxP - СТР. 59 - 60) ГЛУБИННОГО СТЕЛЛАЖА В ЗАВИСИМОСТИ ОТ МАССЫ ГРУЗА И РАССТОЯНИЯ МЕЖДУ ЯРУСАМИ ХРАНЕНИЯ, ММ

FRAME UPRIGHT SECTION (SxP – P. 59 - 60) OF DRIVE-IN SHELVING DEPENDING ON LOAD WEIGHT AND DISTANCE BETWEEN STORAGE LAYERS, MM

<table>
<tr><th rowspan="2">Масса груза на поддоне, кг., не более -
Load weight on a pallet, kg., not exceeding</th><th rowspan="2">Расстояние между ярусами хранения, мм. -
Distance between storage layers, mm.</th><th colspan="5">Сечение стойки, мм., при количестве навесных ярусов, шт. -
Upright section, mm. as per the number of suspended layers, pcs.</th></tr>
<tr><th>1</th><th>2</th><th>3</th><th>4</th><th>5</th></tr>
<tr><td rowspan="3">700</td><td>до 1500</td><td rowspan="9">1,5x70</td><td rowspan="2">1,5x70</td><td>2x70</td><td>2x85</td><td>2x85</td></tr>
<tr><td>1501...2000</td><td>2x85</td><td rowspan="2">2x100</td><td>2x100</td></tr>
<tr><td>2001...2500</td><td>2x85</td><td>2x100</td><td>2x120</td></tr>
<tr><td rowspan="3">800</td><td>до 1500</td><td rowspan="2">1,5x70</td><td rowspan="2">2x85</td><td>2x85</td><td>2x85</td></tr>
<tr><td>1501...2000</td><td rowspan="2">2x100</td><td>2x100</td></tr>
<tr><td>2001...2500</td><td>2x85</td><td>2x100</td><td>2x120</td></tr>
<tr><td rowspan="3">1000</td><td>до 1500</td><td rowspan="2">1,5x85</td><td rowspan="2">2x85</td><td>2x85</td><td>2x85</td></tr>
<tr><td>1501...2000</td><td rowspan="2">2x100</td><td>2x100</td></tr>
<tr><td>2001...2500</td><td>2x85</td><td>2x100</td><td>2x120</td></tr>
<tr><td rowspan="3">1100</td><td>до 1500</td><td rowspan="15">2x70</td><td rowspan="2">2x70</td><td rowspan="2">2x85</td><td>2x85</td><td>2x85</td></tr>
<tr><td>1501...2000</td><td rowspan="2">2x100</td><td>2x100</td></tr>
<tr><td>2001...2500</td><td>2x85</td><td>2x100</td><td>2x120</td></tr>
<tr><td rowspan="3">1200</td><td>до 1500</td><td rowspan="2">2x70</td><td rowspan="2">2x85</td><td rowspan="2">2x100</td><td rowspan="2">2x100</td></tr>
<tr><td>1501...2000</td></tr>
<tr><td>2001...2500</td><td rowspan="7">2x85</td><td rowspan="7">2x100</td><td>2x120</td><td>2x120</td></tr>
<tr><td rowspan="3">1300</td><td>до 1500</td><td rowspan="2">2x100</td><td>2x100</td></tr>
<tr><td>1501...2000</td><td>2x120</td></tr>
<tr><td>2001...2500</td><td>2x120</td><td>2,5x120</td></tr>
<tr><td rowspan="3">1400</td><td>до 1500</td><td>2x100</td><td>2x120</td></tr>
<tr><td>1501...2000</td><td rowspan="3">2x120</td><td>2,5x120</td></tr>
<tr><td>2001...2500</td><td rowspan="2">2x120</td></tr>
<tr><td rowspan="3">1500</td><td>до 1500</td></tr>
<tr><td>1501...2000</td><td>2x120</td></tr>
<tr><td>2001...2500</td><td>2,5x120</td></tr>
</table>

Компания Балттех, г.Санкт-Петербург Тел.: (812) 248-11-48, 227-83-07 www.kbmet.ru R9@kbmet.ru

РАСПОЛОЖЕНИЕ ГРУЗА НА ЛОЖЕМЕНТАХ - CARGO DISTRIBUTION ON LODGEMENTS

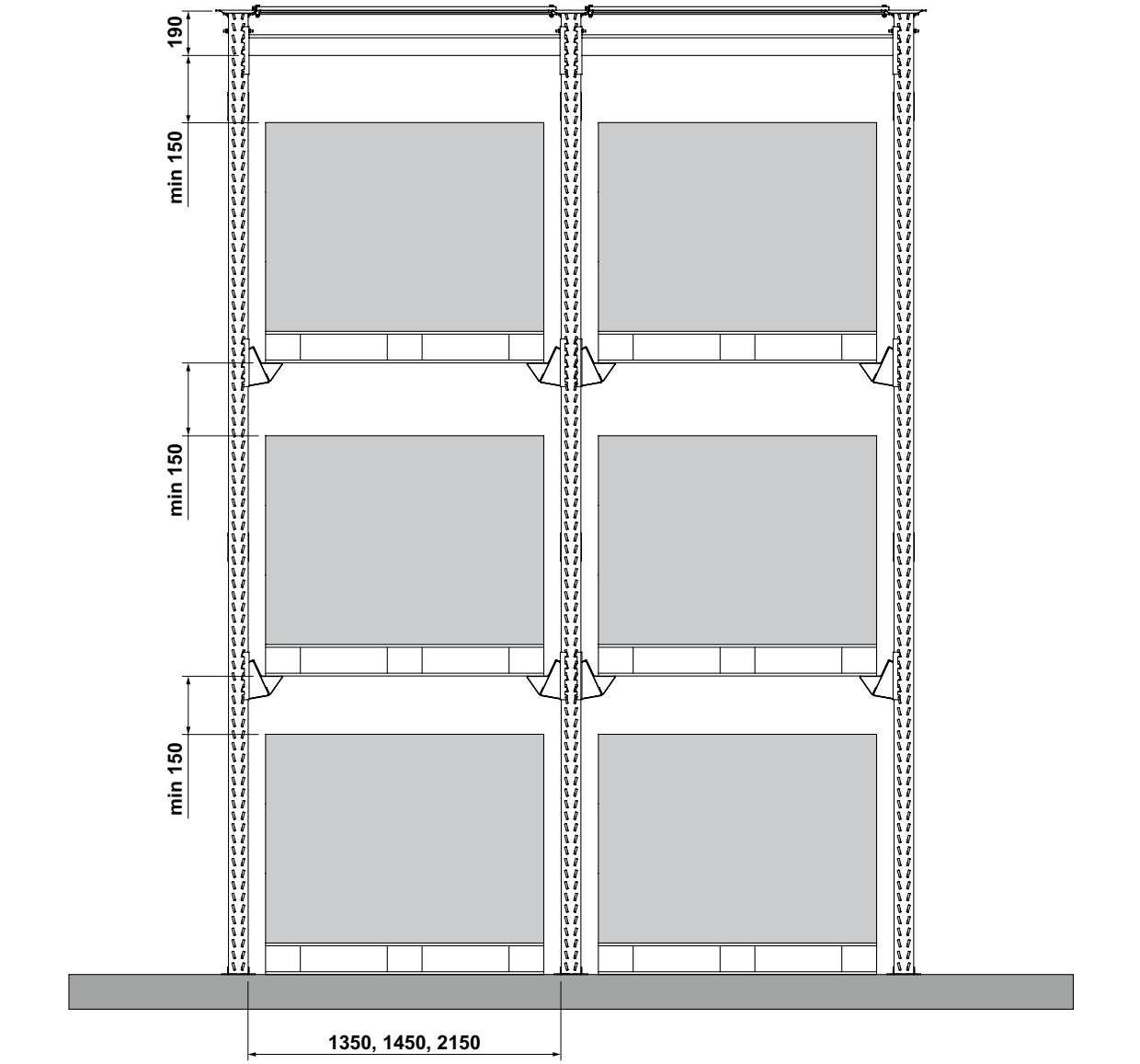

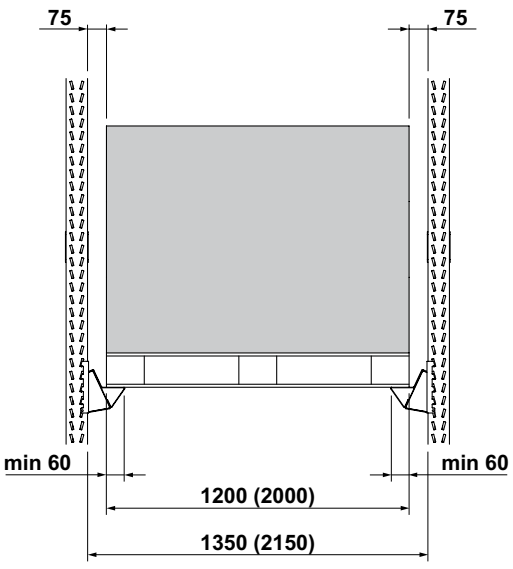

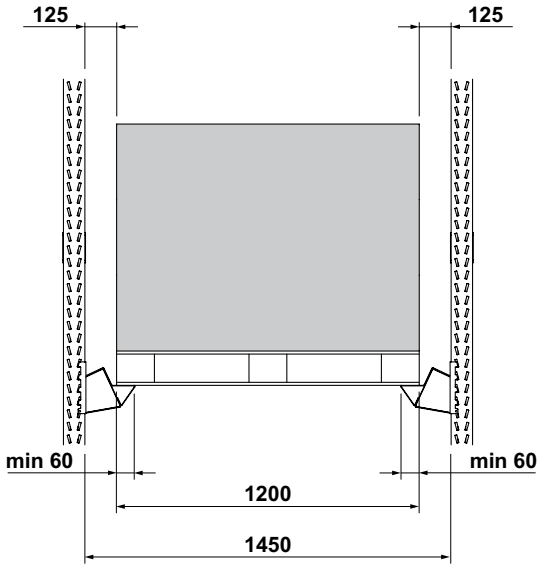

Компания Балттех, г.Санкт-Петербург Тел.: (812) 248-11-48, 227-83-07 www.kbmet.ru R9@kbmet.ru

МОНТАЖНАЯ СХЕМА РАМ ГЛУБИННОГО СТЕЛЛАЖА
FRAMES ASSEMBLY DRAWING

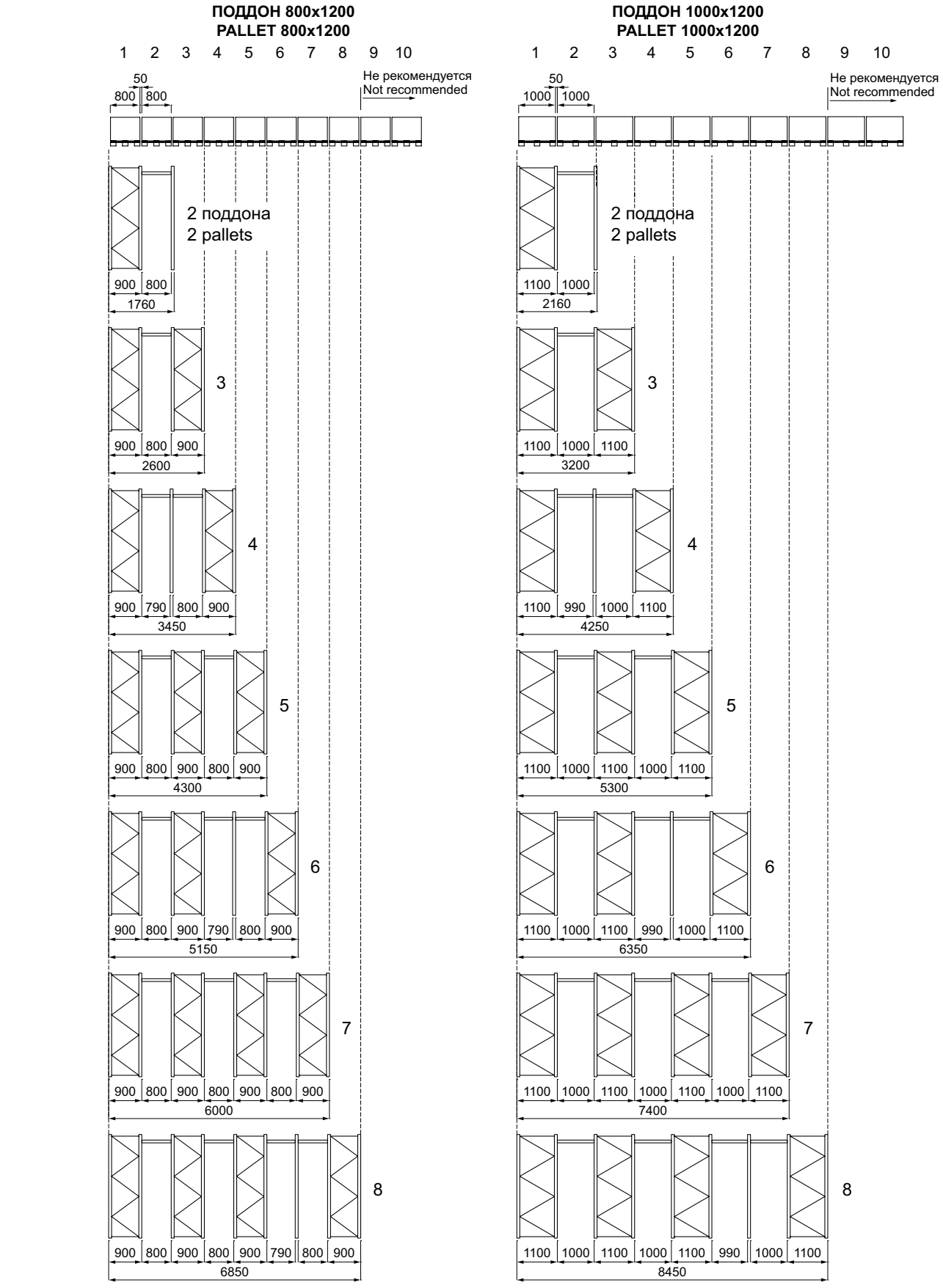

Компания Балттех, г.Санкт-Петербург Тел.: (812) 248-11-48, 227-83-07 www.kbmet.ru R9@kbmet.ru

СХЕМА РАСПОЛОЖЕНИЯ СТВОЛОВОГО КАНАЛА (СЕКЦИЯ ЗАГРУЗКИ 1350, 1450)
LAYOUT OF INTERCONNECTION CHANNEL (LOADED SECTION 1350, 1450)

Стволовой канал обеспечивает устойчивость стеллажной системы. Необходимое количество устанавливаемых стволовых каналов зависит от количества загружаемых каналов, конструкции и высоты стеллажа.

The interconnection channel provides the shelving system stability. The exact number of interconnection channels to be mounted depends on the number of loaded channels, shelving design and height.

КОЛИЧЕСТВО УСТАНАВЛИВАЕМЫХ СТВОЛОВЫХ КАНАЛОВ, ШТ.
NUMBER OF INTERCONNECTION CHANNELS TO BE MOUNTED, PCS.

Количество стволовых каналов **N**,шт - Number of interconnection channels **N**,pcs	Количество загружаемых каналов **X**, шт - Number of loaded channels **X**, pcs				
	Система LIFO - LIFO system		Система FIFO - FIFO system		
	При H<8000 мм не ставится At H<8000 mm interconnection channel is not installed	Высота стеллажа - Shelving height **8000≤H≤12000** mm	При H<6000 мм не ставится At H<6000 mm interconnection channel is not installed	Высота стеллажа - Shelving height **6000≤H≤8000** mm	Высота стеллажа - Shelving height **8000<H≤12000** mm
1		от 1 до 20		от 1 до 20	от 1 до 10
2		от 21 до 40		от 21 до 40	от 11 до 20
3					от 21 до 30
4					от 31 до 40

Стволовой канал располагать внутри стеллажа через равное количество загружаемых каналов.

The interconnection channel should be located inside the shelving after the equal number of loaded channels.

Пример расчета:
Calculation example:

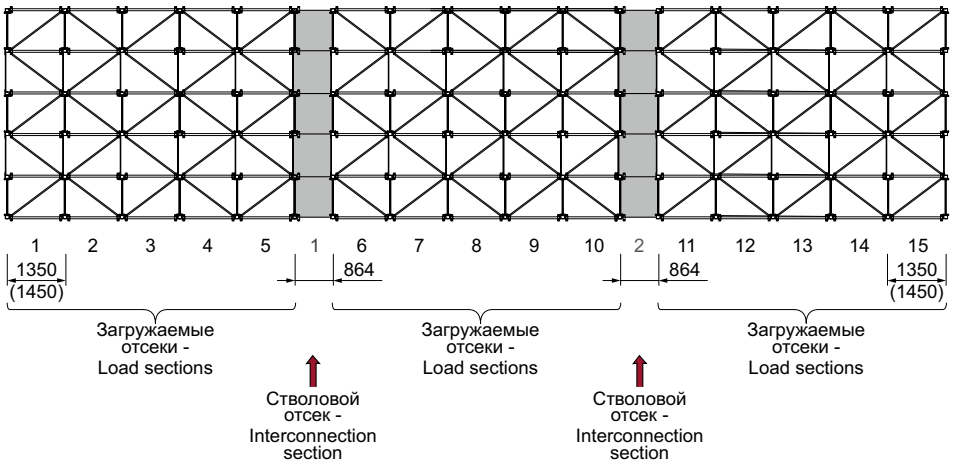

Система FIFO - FIFO system, H=9000, X = 15, N = 2

Компания Балттех, г.Санкт-Петербург Тел.: (812) 248-11-48, 227-83-07 www.kbmet.ru R9@kbmet.ru

СХЕМА РАСПОЛОЖЕНИЯ СТВОЛОВОГО КАНАЛА (СЕКЦИЯ ЗАГРУЗКИ 2150)
LAYOUT OF INTERCONNECTION CHANNEL (LOADED SECTION 2150)

Стволовой канал обеспечивает устойчивость стеллажной системы. Необходимое количество устанавливаемых стволовых каналов зависит от количества загружаемых каналов, конструкции и высоты стеллажа.

The interconnection channel provides the shelving system stability. The exact number of interconnection channels to be mounted depends on the number of loaded channels, shelving design and height.

КОЛИЧЕСТВО УСТАНАВЛИВАЕМЫХ СТВОЛОВЫХ КАНАЛОВ, ШТ.
NUMBER OF INTERCONNECTION CHANNELS TO BE MOUNTED, PCS.

Количество стволовых каналов **N**,шт - Number of interconnection channels **N**,pcs	Количество загружаемых каналов **X**, шт - Number of loaded channels **X**, pcs				
	Система LIFO - LIFO - system		Система FIFO - FIFO system		
	При H<8000 мм не ставится At H<8000 mm interconnction channel is not installed	Высота стеллажа - Shelving height **8000≤H≤12000** mm	При H<6000 мм не ставится At H<6000 mm interconnction channel is not installed	Высота стеллажа - Shelving height **6000≤H≤8000** mm	Высота стеллажа - Shelving height **8000≤H≤12000** mm
1		от 1 до 16		от 1 до 16	от 1 до 8
2		от 17 до 32		от 17 до 32	от 9 до 16
3		от 33 до 48		от 33 до 48	от 17 до 24
4					от 25 до 32
5					от 33 до 40

Стволовой канал располагать внутри стеллажа через равное количество загружаемых каналов.

The interconnection channel should be located inside the shelving after the equal number of loaded channels.

Пример расчета:
Calculation example:

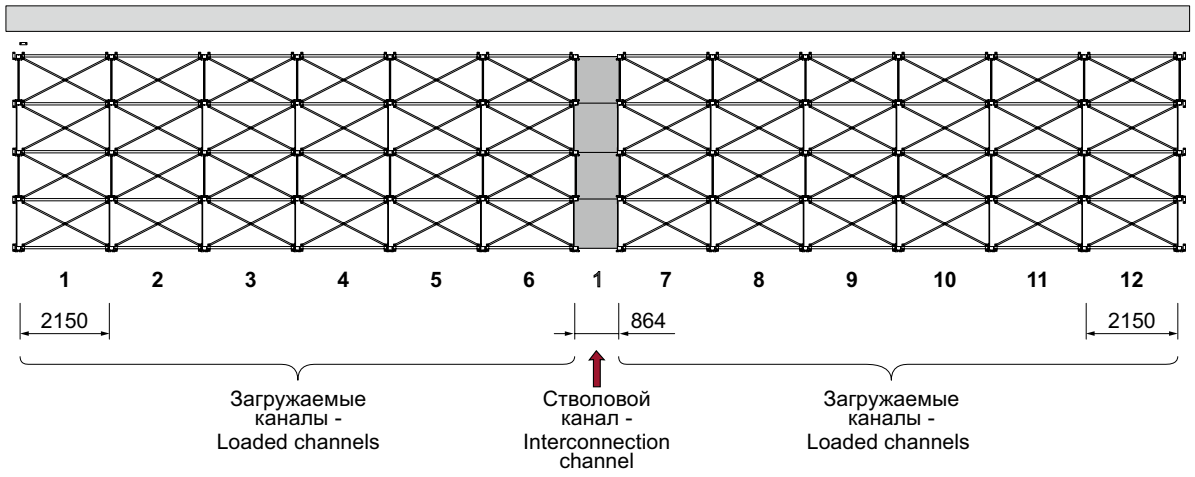

Система LIFO - LIFO system, X = 12, N = 1, H=8000 м

Компания Балттех, г.Санкт-Петербург Тел.: (812) 248-11-48, 227-83-07 www.kbmet.ru R9@kbmet.ru

СХЕМА РАСПОЛОЖЕНИЯ ЛОЖЕМЕНТОВ И ЭЛЕМЕНТОВ ЗАЩИТЫ
LAYOUT OF LODGEMENTS AND FRAME PROTECTION

СХЕМА РАСПОЛОЖЕНИЯ ЛОЖЕМЕНТОВ НА РАМАХ СТЕЛЛАЖА
LODGEMENTS LAYOUT ON SHELVING FRAME

Для нечетного количества поддонов 800x1200
For odd quantity of pallet 800x1200

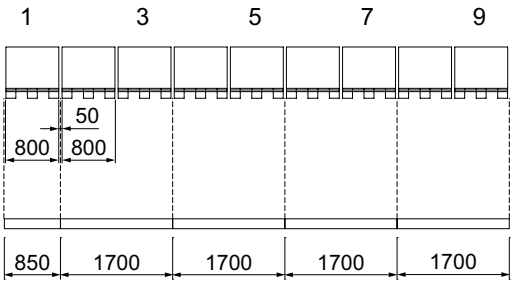

Для нечетного количества поддонов 1000x1200
For odd quantity of pallet 1000x1200

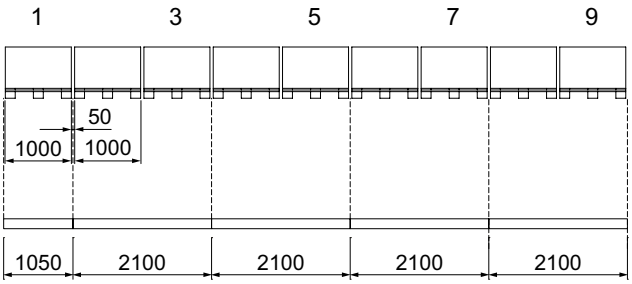

Для четного количества поддонов 800x1200
For even quantity of pallet 800x1200

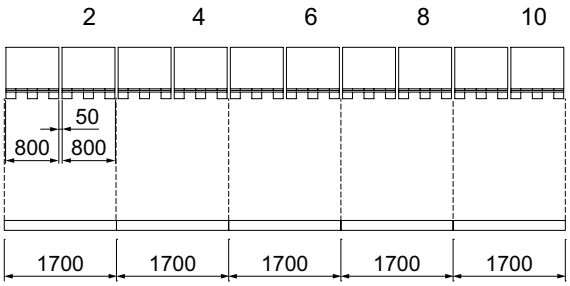

Для четного количества поддонов 1000x1200
For even quantity of pallet 1000x1200

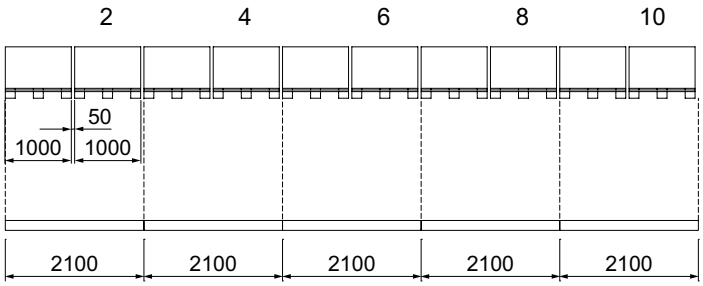

СХЕМА РАСПОЛОЖЕНИЯ ЭЛЕМЕНТОВ ЗАЩИТЫ СТЕЛЛАЖА
FRAME PROTECTION LAYOUT

Для нечетного количества поддонов 800x1200
For odd quantity of pallet 800x1200

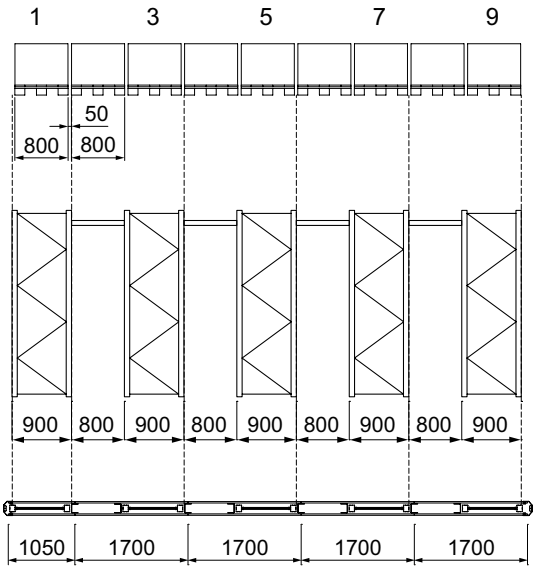

Для нечетного количества поддонов 1000x1200
For odd quantity of pallet 1000x1200

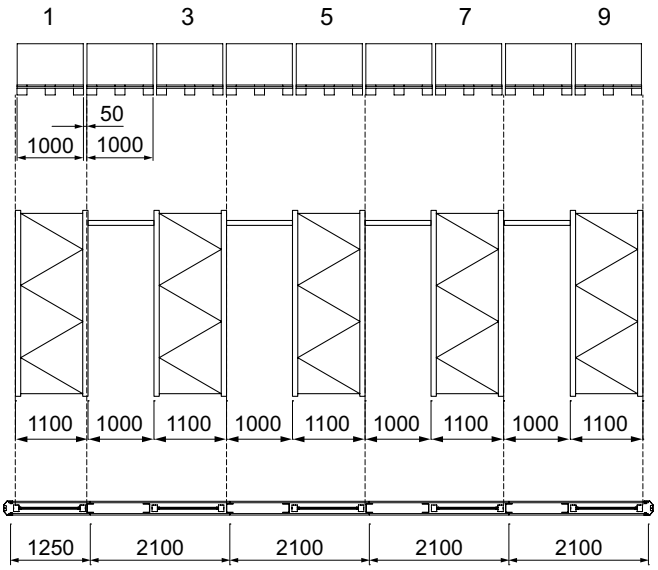

Компания Балттех, г.Санкт-Петербург Тел.: (812) 248-11-48, 227-83-07 www.kbmet.ru R9@kbmet.ru

СХЕМА РАСПОЛОЖЕНИЯ ЭЛЕМЕНТОВ ЗАЩИТЫ
LAYOUT FRAME PROTECTION

Для четного количества поддонов 800x1200
For even quantity of pallet 800x1200

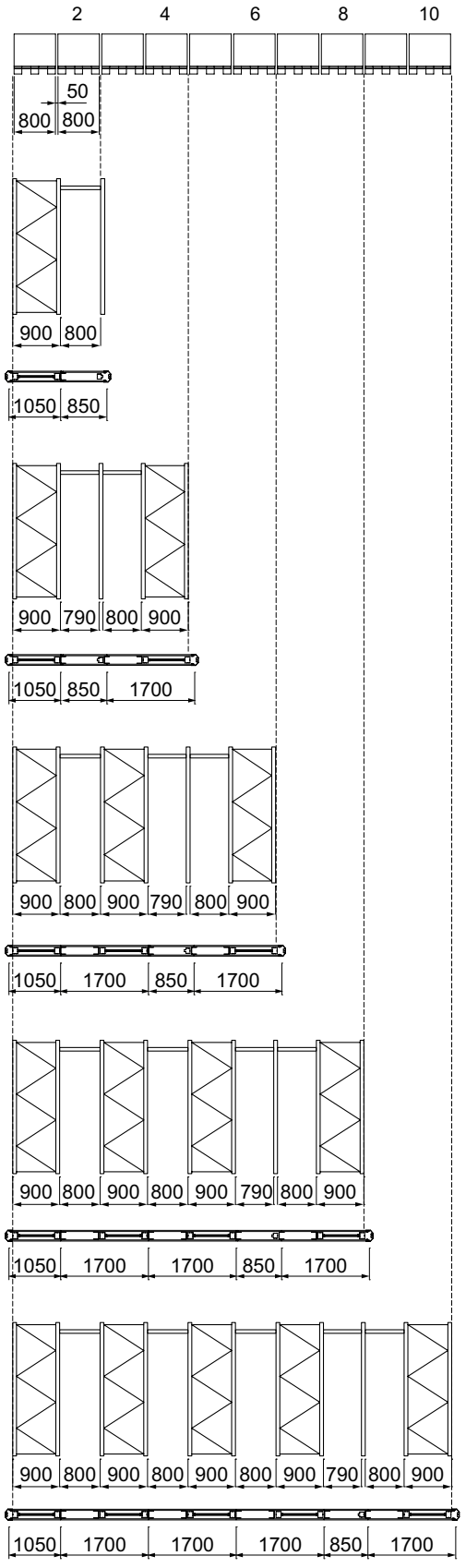

Для четного количества поддонов 1000x1200
For even quantity of pallet 1000x1200

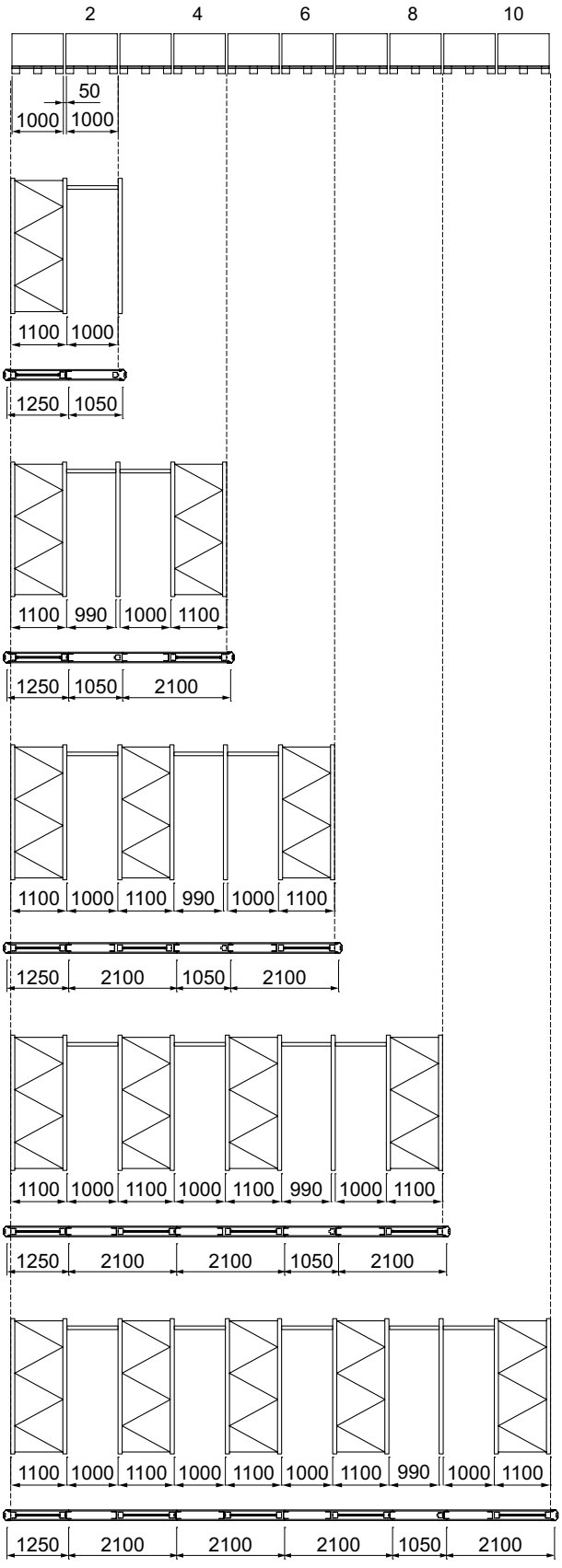

Компания Балттех, г.Санкт-Петербург Тел.: (812) 248-11-48, 227-83-07 www.kbmet.ru R9@kbmet.ru

Выставочные салоны:
Санкт-Петербург,
пр. Обуховской обороны д. 81
шоссе Революции д. 9
ул. Типанова д. 8

тел./факс (812) 248 - 11-48
227 - 87-35, 227 - 83-07
e-mail: R9@kbmet.ru
www.kbmet.ru
www.balttech.ru

ТЕХНИЧЕСКИЕ СПЕЦИФИКАЦИИ

DATA SHEETS

КОМПЛЕКТАЦИЯ РАМ ГЛУБИННОГО СТЕЛЛАЖА - FRAME ASSEMBLY OF DRIVE-IN SHELVING

РАМА ИЗ СТОЕК 70 мм
FRAME ASSEMBLED WITH UPRIGHTS 70 mm

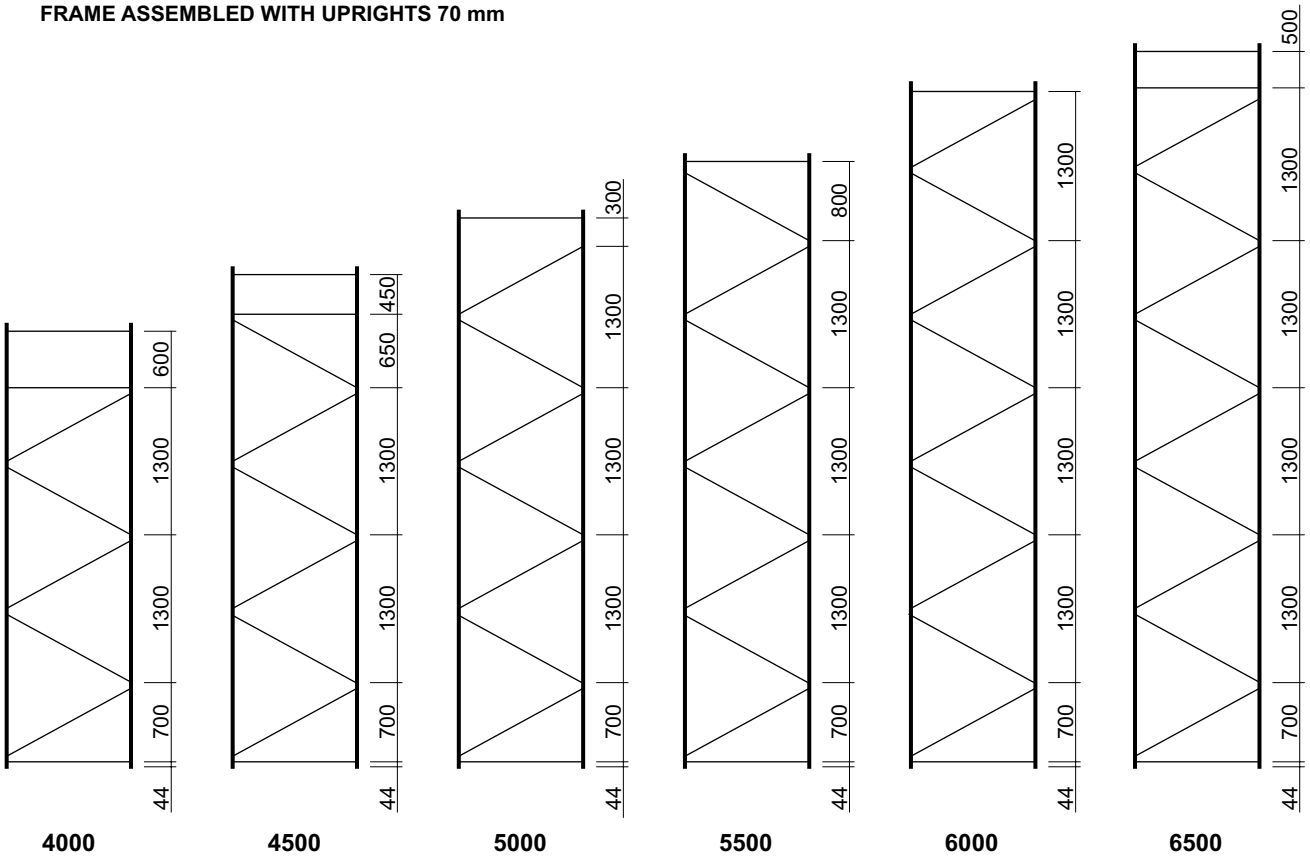

Высота рамы, мм. Frame height, mm.	Количество горизонталей, шт. Horisontal pieces, pcs.	Количество диагоналей, шт. Diagonal pieces, pcs.	Количество болтов M8x30, шт. Bolts M8x30, pcs.	Количество гаек M8, шт. Nuts M8, pcs.
4 000	3	5	16	16
4 500	3	6	18	18
5 000	2	7	18	18
5 500	2	8	20	20
6 000	2	9	22	22
6 500	3	9	24	24

Компания Балттех, г.Санкт-Петербург Тел.: (812) 248-11-48, 227-83-07 www.kbmet.ru R9@kbmet.ru

КОМПЛЕКТАЦИЯ РАМ ГЛУБИННОГО СТЕЛЛАЖА - FRAME ASSEMBLY OF DRIVE-IN SHELVING

РАМА ИЗ СТОЕК 85-100-120 мм
FRAME ASSEMBLED WITH UPRIGHTS 85-100-120 mm

Высота рамы, мм. Frame height, mm.	Количество горизонталей, шт. Horisontal pieces, pcs.	Количество диагоналей, шт. Diagonal pieces, pcs.	Количество вкладышей, шт. Inserts, pcs.	Количество болтов M8x45, шт. Bolts M8x45, pcs.	Количество гаек M8, шт. Nuts M8, pcs.
4 000	2	6	4	10	10
4 500	2	7	4	11	11
5 000	2	8	4	12	12
5 500	2	9	2	12	12
6 000	3	9	4	14	14
6 500	3	10	4	15	15
7 000	2	11	4	15	15
7 500	2	12	4	16	16
8 000	2	13	4	17	17
8 500	2	14	2	17	17
9 000	3	14	4	19	19
9 500	3	15	4	20	20
10 000	2	16	4	20	20
10 500	2	17	4	21	21
11 000	2	18	4	22	22
11 500	2	19	2	22	22
12 000	3	19	4	24	24

Компания Балттех, г.Санкт-Петербург Тел.: (812) 248-11-48, 227-83-07 www.kbmet.ru R9@kbmet.ru

КОМПЛЕКТАЦИЯ РАМ ГЛУБИННОГО СТЕЛЛАЖА - FRAME ASSEMBLY OF DRIVE-IN SHELVING

КОМПЛЕКТАЦИЯ СТВОЛОВОЙ СЕКЦИИ ГЛУБИННОГО СТЕЛЛАЖА
SET OF INTERCONNECTION SECTION OF DRIVE-IN SHELVING

Высота рамы, мм Frame height, mm	Количество горизонталей, шт. Horisontal pieces, pcs.	Количество диагоналей, шт. Diagonal pieces, pcs.	Количество болтов М8х45, шт Bolts M8x45, pcs.	Количество гаек М8, шт Nuts M8, pcs.
6 000	4	9	14	14
6 500	4	9	14	14
7 000	4	10	15	15
7 500	4	11	16	16
8 000	4	12	17	17
8 500	4	13	18	18
9 000	4	13	18	18
9 500	4	14	19	19
10 000	4	15	20	20
10 500	4	16	21	21
11 000	4	17	22	22
11 500	4	18	23	23
12 000	4	19	24	24

Компания Балттех, г.Санкт-Петербург Тел.: (812) 248-11-48, 227-83-07 www.kbmet.ru R9@kbmet.ru

КОМПЛЕКТАЦИЯ РАМ ГЛУБИННОГО СТЕЛЛАЖА - FRAME ASSEMBLY OF DRIVE-IN SHELVING

КОМПЛЕКТАЦИЯ ЗАДНИХ РАСКОСОВ ГЛУБИННОГО СТЕЛЛАЖА (LIFO)
SET OF BACK BRACINGS OF DRIVE-IN SHELVING (LIFO)

Высота рамы, мм Frame height, mm	Количество диагоналей, шт. Diagonal pieces, pcs.	Количество болтов M8x45, шт Bolts M8x45, pcs.	Количество гаек M8, шт Nuts M8, pcs.
6 000	8	10	10
6 500	8	10	10
7 000	10	12	12
7 500	10	12	12
8 000	10	12	12
8 500	12	14	14
9 000	12	14	14
9 500	12	14	14
10 000	14	16	16
10 500	14	16	16
11 000	16	18	18
11 500	16	18	18
12 000	16	18	18

Компания Балттех, г.Санкт-Петербург Тел.: (812) 248-11-48, 227-83-07 www.kbmet.ru R9@kbmet.ru

СТОЙКИ - UPRIGHTS				S	P	H	КОД - Part No.
СТОЙКА 70 UPRIGHT 70	1	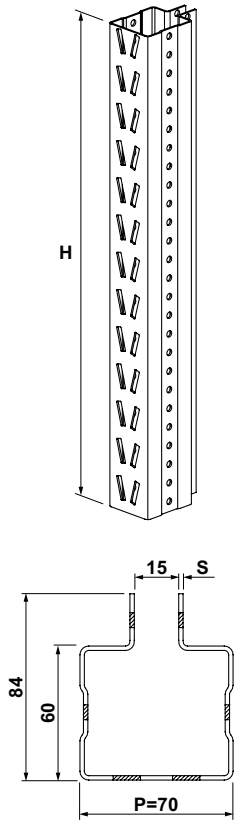		1,5	70	1000	GA00-0150100
				1,5	70	1500	GA00-0150150
				1,5	70	2000	GA00-0150200
				1,5	70	2500	GA00-0150250
				1,5	70	3000	GA00-0150300
				1,5	70	3500	GA00-0150350
				1,5	70	4000	GA00-0150400
				1,5	70	4500	GA00-0150450
				1,5	70	5000	GA00-0150500
				1,5	70	5500	GA00-0150550
				1,5	70	6000	GA00-0150600
				2,0	70	1000	GA00-0200100
				2,0	70	1500	GA00-0200150
				2,0	70	2000	GA00-0200200
				2,0	70	2500	GA00-0200250
				2,0	70	3000	GA00-0200300
				2,0	70	3500	GA00-0200350
				2,0	70	4000	GA00-0200400
				2,0	70	4500	GA00-0200450
				2,0	70	5000	GA00-0200500
				2,0	70	5500	GA00-0200550
				2,0	70	6000	GA00-0200600
				2,0	70	6500	GA00-0200650
				2,5	70	1000	GA00-0250100
				2,5	70	1500	GA00-0250150
				2,5	70	2000	GA00-0250200
				2,5	70	2500	GA00-0250250
				2,5	70	3000	GA00-0250300
				2,5	70	3500	GA00-0250350
				2,5	70	4000	GA00-0250400
				2,5	70	4500	GA00-0250450
				2,5	70	5000	GA00-0250500
				2,5	70	5500	GA00-0250550
				2,5	70	6000	GA00-0250600
				2,5	70	6500	GA00-0250650
ПОКРЫТИЕ - FINISHING	RAL		ZINC				
СТОЙКА 85 UPRIGHT 85	1	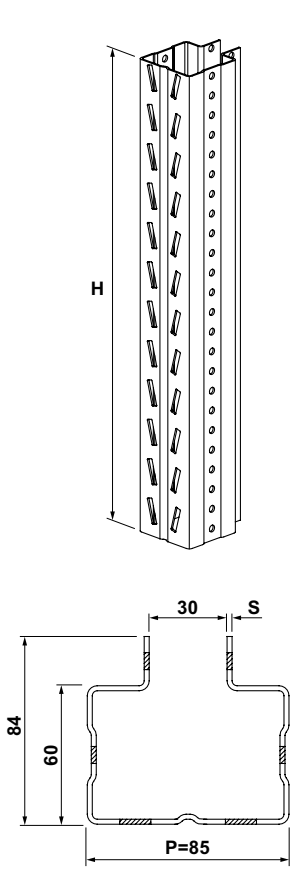		1,5	85	3000	GB00-0150300
				1,5	85	3500	GB00-0150350
				1,5	85	4000	GB00-0150400
				1,5	85	4500	GB00-0150450
				1,5	85	5000	GB00-0150500
				1,5	85	5500	GB00-0150550
				1,5	85	6000	GB00-0150600
				2,0	85	3000	GB00-0200300
				2,0	85	3500	GB00-0200350
				2,0	85	4000	GB00-0200400
				2,0	85	4500	GB00-0200450
				2,0	85	5000	GB00-0200500
				2,0	85	5500	GB00-0200550
				2,0	85	6000	GB00-0200600
				2,0	85	6500	GB00-0200650
				2,0	85	7000	GB00-0200700
				2,0	85	7500	GB00-0200750
				2,0	85	8000	GB00-0200800
				2,0	85	8500	GB00-0200850
				2,0	85	9000	GB00-0200900
				2,0	85	9500	GB00-0200950
				2,0	85	10000	GB00-0201000
				2,5	85	3000	GB00-0250300
				2,5	85	3500	GB00-0250350
				2,5	85	4000	GB00-0250400
				2,5	85	4500	GB00-0250450
				2,5	85	5000	GB00-0250500
				2,5	85	5500	GB00-0250550
				2,5	85	6000	GB00-0250600
				2,5	85	6500	GB00-0250650
				2,5	85	7000	GB00-0250700
				2,5	85	7500	GB00-0250750
				2,5	85	8000	GB00-0250800
				2,5	85	8500	GB00-0250850
				2,5	85	9000	GB00-0250900
				2,5	85	9500	GB00-0250950
				2,5	85	10000	GB00-0251000
				2,5	85	10500	GB00-0251050
				2,5	85	11000	GB00-0251100
				2,5	85	11500	GB00-0251150
				2,5	85	12000	GB00-0251200
ПОКРЫТИЕ - FINISHING	RAL		ZINC				

Компания Балттех, г.Санкт-Петербург Тел.: (812) 248-11-48, 227-83-07 www.kbmet.ru R9@kbmet.ru

СТОЙКИ - UPRIGHTS				S	P	H	КОД - Part No.
СТОЙКА 100 UPRIGHT 100	1	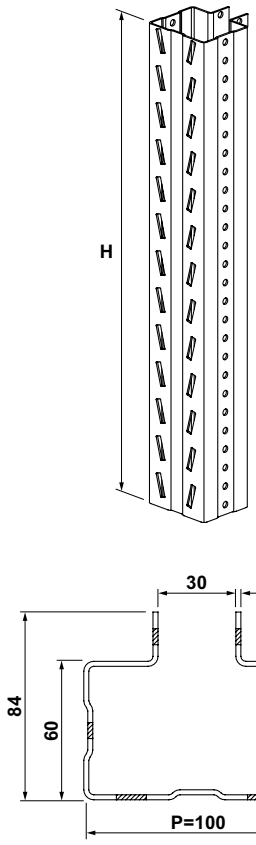		2,0	100	4000	GC00-0200400
				2,0	100	4500	GC00-0200450
				2,0	100	5000	GC00-0200500
				2,0	100	5500	GC00-0200550
				2,0	100	6000	GC00-0200600
				2,0	100	6500	GC00-0200650
				2,0	100	7000	GC00-0200700
				2,0	100	7500	GC00-0200750
				2,0	100	8000	GC00-0200800
				2,0	100	8500	GC00-0200850
				2,0	100	9000	GC00-0200900
				2,0	100	9500	GC00-0200950
				2,0	100	10000	GC00-0201000
				2,0	100	10500	GC00-0201050
				2,0	100	11000	GC00-0201100
				2,0	100	11500	GC00-0201150
				2,0	100	12000	GC00-0201200
				2,5	100	4000	GC00-0250400
				2,5	100	4500	GC00-0250450
				2,5	100	5000	GC00-0250500
				2,5	100	5500	GC00-0250550
				2,5	100	6000	GC00-0250600
				2,5	100	6500	GC00-0250650
				2,5	100	7000	GC00-0250700
				2,5	100	7500	GC00-0250750
				2,5	100	8000	GC00-0250800
				2,5	100	8500	GC00-0250850
				2,5	100	9000	GC00-0250900
				2,5	100	9500	GC00-0250950
				2,5	100	10000	GC00-0251000
				2,5	100	10500	GC00-0251050
				2,5	100	11000	GC00-0251100
				2,5	100	11500	GC00-0251150
				2,5	100	12000	GC00-0251200
ПОКРЫТИЕ - FINISHING	RAL		ZINC				
СТОЙКА 120 UPRIGHT 120	1	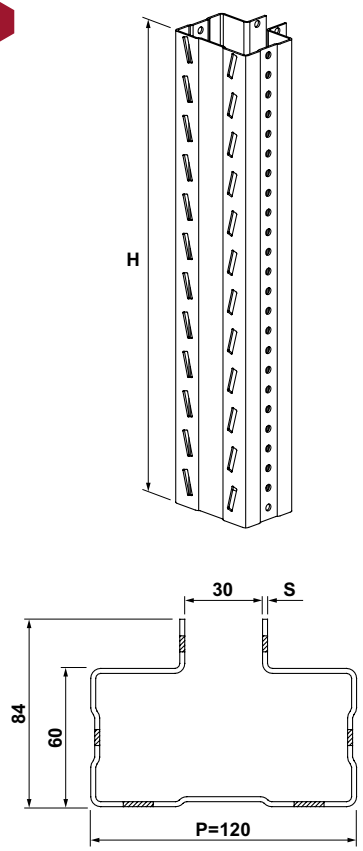		2,0	120	6000	GD00-0200600
				2,0	120	6500	GD00-0200650
				2,0	120	7000	GD00-0200700
				2,0	120	7500	GD00-0200750
				2,0	120	8000	GD00-0200800
				2,0	120	8500	GD00-0200850
				2,0	120	9000	GD00-0200900
				2,0	120	9500	GD00-0200950
				2,0	120	10000	GD00-0201000
				2,0	120	10500	GD00-0201050
				2,0	120	11000	GD00-0201100
				2,0	120	11500	GD00-0201150
				2,0	120	12000	GD00-0201200
				2,5	120	6000	GD00-0250600
				2,5	120	6500	GD00-0250650
				2,5	120	7000	GD00-0250700
				2,5	120	7500	GD00-0250750
				2,5	120	8000	GD00-0250800
				2,5	120	8500	GD00-0250850
				2,5	120	9000	GD00-0250900
				2,5	120	9500	GD00-0250950
				2,5	120	10000	GD00-0251000
				2,5	120	10500	GD00-0251050
				2,5	120	11000	GD00-0251100
				2,5	120	11500	GD00-0251150
				2,5	120	12000	GD00-0251200
ПОКРЫТИЕ - FINISHING	RAL		ZINC				

Компания Балттех, г.Санкт-Петербург Тел.: (812) 248-11-48, 227-83-07 www.kbmet.ru R9@kbmet.ru

ВСТАВКА СОЕДИНИТЕЛЬНАЯ, ПОДПЯТНИКИ - CONNECTING INSERT, FOOT STEPS	L	P	H	КОД - Part No.
ВСТАВКА СОЕДИНИТЕЛЬНАЯ CONNECTING INSERT В комплект поставки входит / Included in the complete set: Болт M8 - 6 шт. / Bolt M8 - 6 pcs. Гайка самоконтрящаяся M8 GV60-3008000 - 6 шт. / Self-locking nut M8 GV60-3008000 - 6 pcs. **ПОКРЫТИЕ - FINISHING** **RAL**		70 85 100 120	595 595 595 595	GA00-0050070 GA00-0050085 GA00-0050100 GA00-0050120
ПОДПЯТНИК FOOT STEP Анкер M10x100 GV60-0010100 - 2 шт. (отдельный заказ) / Anchor M10x100 GV60-0010100 - 2 pcs. (option) Болт M8 - 1 шт. (отдельный заказ) / Bolt M8 - 1 pcs. (option) Гайка самоконтрящаяся M8 GV60-3008000 - 1 шт. (отдельный заказ) / Self-locking nut M8 GV60-3008000 - 1 pcs. (option) **ПОКРЫТИЕ - FINISHING** **RAL** **ZINC**		70 85 100 120		GA00-0032070 GA00-0032085 GA00-0032100 GA00-0032120
ПОДПЯТНИК 120 (4 ОТВЕРСТИЯ) FOOT STEP 120 (4 HOLES) Анкер M10x100 GV60-0010100 - 2 шт. (отдельный заказ) / Anchor M10x100 GV60-0010100 - 2 pcs. (option) Болт M8x140 GV60-1008140 - 1 шт. (отдельный заказ) / Bolt M8x140 GV60-1008140 - 1 pcs. (option) Гайка самоконтрящаяся M8 GV60-3008000 - 1 шт. (отдельный заказ) / Self-locking nut M8 GV60-3008000 - 1 pcs. (option) **ПОКРЫТИЕ - FINISHING** **RAL**		120		GA00-0040120
ПОДПЯТНИК УСИЛЕННЫЙ REINFORCED FOOT STEP Анкер M10x100 GV60-0010100 - 4 шт. (отдельный заказ) / Anchor M10x100 GV60-0010100 - 4 pcs. (option) Болт M8 - 2 шт. (отдельный заказ) / Bolt M8 - 2 pcs. (option) Гайка самоконтрящаяся M8 GV60-3008000 - 2 шт. (отдельный заказ) / Self-locking nut M8 GV60-3008000 - 2 pcs. (option) **ПОКРЫТИЕ - FINISHING** **RAL** **ZINC**	150 165 180 200	70 85 100 120		GA00-0033070 GA00-0033085 GA00-0033100 GA00-0033120

Обозначение / Designation	Длина болта / Bolt length	Профиль стойки / Upright profile
GV60-1008080	80	70
GV60-1008095	95	85
GV60-1008110	110	100
GV60-1008130	130	120

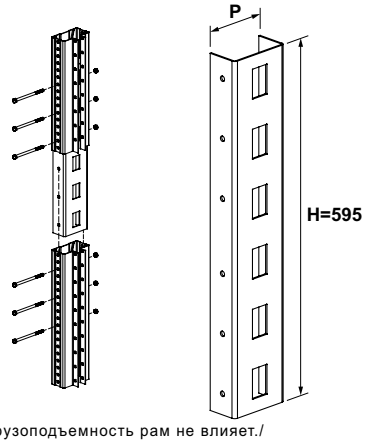

На грузоподъемность рам не влияет./
Does not influence loading capacity of frames.

Обозначение / Designation	Длина болта / Bolt length	Профиль стойки / Upright profile
GV60-1008090	90	70
GV60-1008110	110	85
GV60-1008120	120	100
GV60-1008140	140	120

2

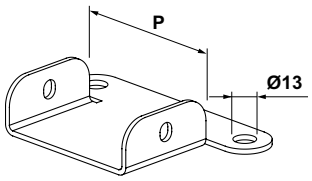

2

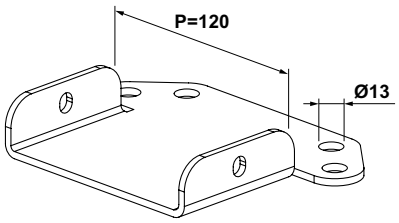

Обозначение / Designation	Длина болта / Bolt length	Профиль стойки / Upright profile
GV60-1008080	80	70
GV60-1008090	90	85
GV60-1008110	110	100
GV60-1008130	130	120

3

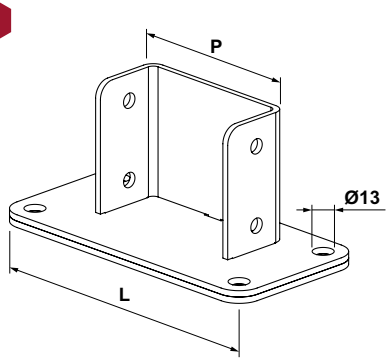

Рекомендуется применять со стойками выше 8 м./
Is recommended to be used with uprights higher than 8 m.

Компания Балттех, г.Санкт-Петербург Тел.: (812) 248-11-48, 227-83-07 www.kbmet.ru R9@kbmet.ru

ПЛАСТИНА ВЫРАВНИВАЮЩАЯ, ПЛАСТИНА РАЗГРУЖАЮЩАЯ - LEVELLING PLATE, LOADING PLATE				L	P	H	КОД - Part No.
ПЛАСТИНА ВЫРАВНИВАЮЩАЯ LEVELLING PLATE	4	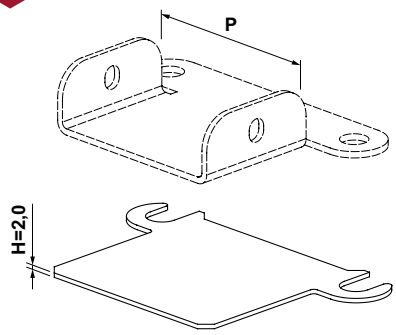			70 85 100 120	2,0 2,0 2,0 2,0	GU40-0702020 GU40-0852020 GU40-1002020 GU40-1202020
ПОКРЫТИЕ - FINISHING	**0000**						
ПЛАСТИНА ВЫРАВНИВАЮЩАЯ ДЛЯ УСИЛЕННОГО ПОДПЯТНИКА LEVELING PLATE FOR REINFORCED FOOT STEP	5	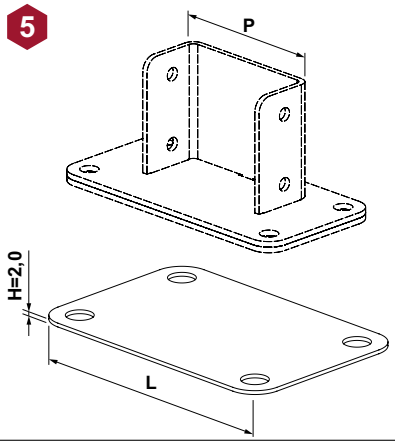		150 165 180 200	70 85 100 120	2,0 2,0 2,0 2,0	GU40-0703020 GU40-0853020 GU40-1003020 GU40-1203020
ПОКРЫТИЕ - FINISHING	**0000**						
ПЛАСТИНА РАЗГРУЖАЮЩАЯ LOADING PLATE		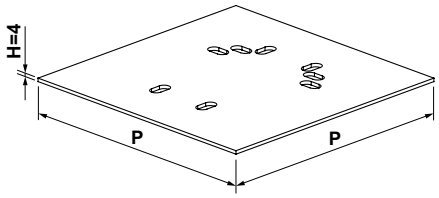			300 400	4 4	GU41-4300300 GU41-4400400
ПОКРЫТИЕ - FINISHING	**RAL**	**0000**					

Для подпятника усиленного
For the foot step

Для подпятника
For the reinforced foot step

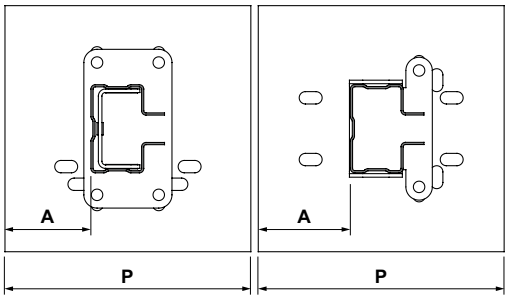

Подпятник / Foot step	A, mm	
	Пластина / loading plate **P=300**	Пластина / loading plate **P=400**
70, 85	135	185
100, 120	115	165
70, 85 усиленный / reinforced	не применяется / is not to be used	
100, 120 усиленный / reinforced	110	160

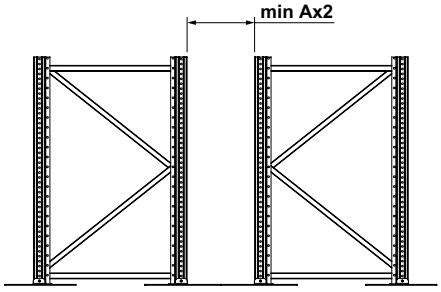

Установка защиты рамы фронтальной (GU00-...) и угловой (GU00-0000001) не предусматривается. / Mounting of the front (GU00-...) and angle (GU00-0000001) frame protection is not provided.

Компания Балттех, г.Санкт-Петербург Тел.: (812) 248-11-48, 227-83-07 www.kbmet.ru R9@kbmet.ru

ПЛАСТИНА РАЗГРУЖАЮЩАЯ, ГОРИЗОНТАЛИ - LOADING PLATE, HORIZONTAL PIECES				L	P	H	КОД - Part No.
ПЛАСТИНА РАЗГРУЖАЮЩАЯ ЗАЩИТА 70, 85 LOADING PLATE PROTECTING PIECE 70, 85 Применение пластины GU42 в спаренных секциях аналогично пластине разгружающей GU41 - смотри стр. 62. / Plate GU42 should be used in the adjacent sections in the same way as plate GU41 - see page 62.					300 400		GU42-4300300 GU42-4400400
ПОКРЫТИЕ - FINISHING	**RAL**	**0000**					
ГОРИЗОНТАЛЬ 30x15 HORIZONTAL PIECE 30x15				428 488 528 588 628 688 728 788 828 888 938 988 1088 1388	540 600 640 700 740 800 840 900 940 1000 1050 1100 1200 1500		GA00-0010428 GA00-0010488 GA00-0010528 GA00-0010588 GA00-0010628 GA00-0010688 GA00-0010728 GA00-0010788 GA00-0010828 GA00-0010888 GA00-0010938 GA00-0010988 GA00-0011088 GA00-0011388
Количество зависит от комплектации рамы, см. стр. 41, 46 Number depends on frame set, see page 41, 46 Болт M8x30 GV60-1008030 (отдельный заказ) / Bolt M8x30 GV60-1008030 (option) Гайка самоконтрящаяся M8 GV60-3008000 (отдельный заказ) / Self-locking nut M8 GV60-3008000 (option)							
Количество зависит от комплектации рамы, см. стр. 45, 50 Number depends on frame set, see page 45, 50 Вкладыш GA00-0000000 (отдельный заказ) / Insert GA00-0000000 (option) Болт M8x45 GV60-1008045 (отдельный заказ) / Bolt M8x45 GV60-1008045 (option) Гайка самоконтрящаяся M8 GV60-3008000 (отдельный заказ) / Self-locking nut M8 GV60-3008000 (option)							
ПОКРЫТИЕ - FINISHING	**RAL**		**ZINC**				

Компания Балттех, г.Санкт-Петербург Тел.: (812) 248-11-48, 227-83-07 www.kbmet.ru R9@kbmet.ru

ГОРИЗОНТАЛИ - HORIZONTAL PIECES		L	P	B	КОД - Part No.
ГОРИЗОНТАЛЬ 30x15: ГЛУБИННЫЙ СТЕЛЛАЖ HORIZONTAL PIECE 30x15: DRIVE IN SHELVING	6 СЕКЦИЯ ЗАГРУЗКИ - LOAD SECTION	1558 1678	900 1100	1350 1350	GA00-0011558 GA00-0011678
		1642 1756	900 1100	1450 1450	GA00-0011642 GA00-0011756
		2268 2351	900 1100	2150 2150	GA00-0012268 GA00-0012351
ГОРИЗОНТАЛЬ 30x15: ГЛУБИННЫЙ СТЕЛЛАЖ HORIZONTAL PIECE 30x15: DRIVE IN SHELVING	6 СТВОЛОВАЯ СЕКЦИЯ - INTERCONNECTION SECTION	864	828		GA00-0010828

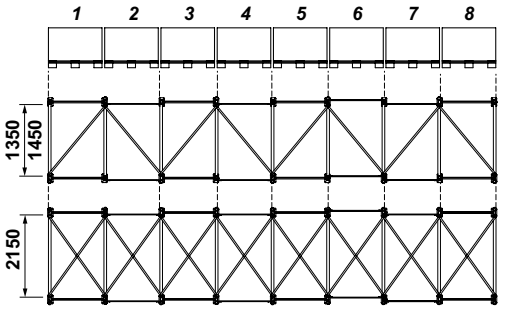

Количество поддоно-мест / number of pallet positions	1350, 1450		2150	
	Кол-во болтов, шт. / Bolts, pcs.	Кол-во гаек, шт. / Nuts, pcs.	Кол-во болтов, шт. / Bolts, pcs.	Кол-во гаек, шт. / Nuts, pcs.
2	3	3	6	6
3	4	4	8	8
4	5	5	10	10
5	6	6	12	12
6	7	7	14	14
7	8	8	16	16
8	9	9	18	18

Болт M8x45 GV60-1008045 (отдельный заказ) /
Bolt M8x45 GV60-1008045 (option)

Гайка самоконтрящаяся M8 GV60-3008000 (отдельный заказ) /
Self-locking nut M8 GV60-3008000 (option)

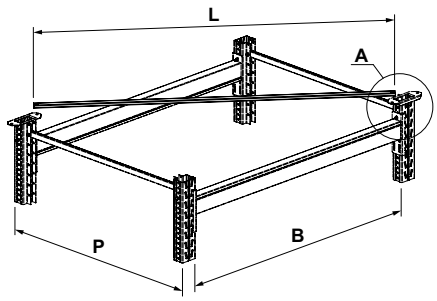

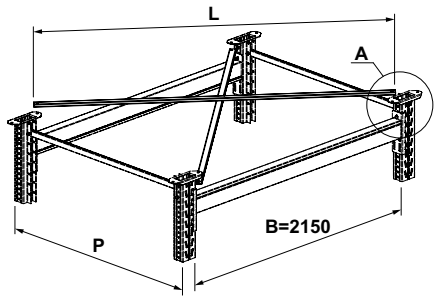

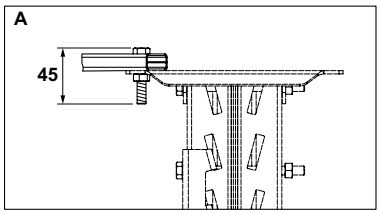

ПОКРЫТИЕ - FINISHING	RAL		ZINC

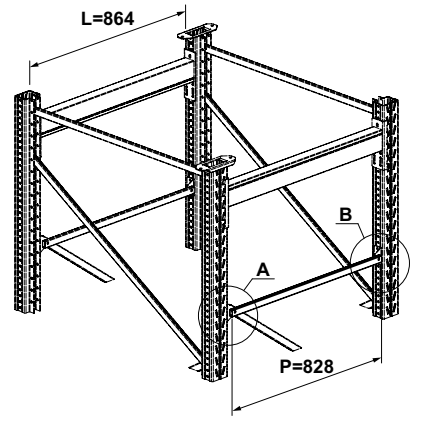

Количество зависит от комплектации стволовой секции, см. стр. 54
Number depends on set of interconnection section, see page 54

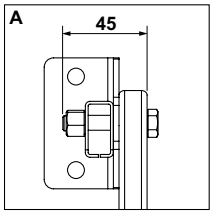

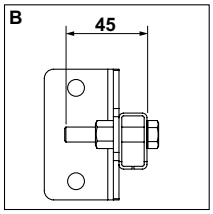

Болт M8x45 GV60-1008045 (отдельный заказ) /
Bolt M8x45 GV60-1008045 (option)

Гайка самоконтрящаяся M8 GV60-3008000 (отдельный заказ) /
Self-locking nut M8 GV60-3008000 (option)

ПОКРЫТИЕ - FINISHING	RAL		ZINC

Компания Балттех, г.Санкт-Петербург Тел.: (812) 248-11-48, 227-83-07 www.kbmet.ru R9@kbmet.ru

ФЛАНЕЦ, ДИАГОНАЛИ - FLANGE, DIAGONAL PIECES		L	P	H	КОД - Part No.
ФЛАНЕЦ FLANGE Болт M8 - 1 шт. (отдельный заказ) / Bolt M8 - 1 pcs. (option) Гайка самоконтрящаяся M8 GV60-3008000 - 1 шт. (отдельный заказ) / Self-locking nut M8 GV60-3008000 - 1 pcs. (option) **ПОКРЫТИЕ - FINISHING** **RAL**	7 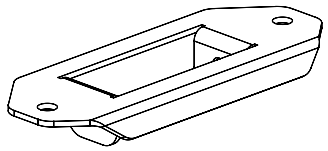 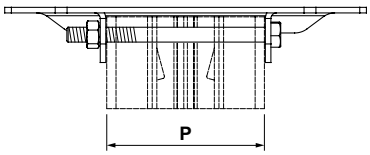		70 85 100 120		GZ00-0000070 GZ00-0000085 GZ00-0000100 GZ00-0000120
ДИАГОНАЛЬ 30x15 DIAGONAL PIECE 30x15 Количество зависит от комплектации рамы, см. стр. 41, 46 Number depends on frame set, see page 41, 46 Болт M8x30 GV60-1008030 (отдельный заказ) / Bolt M8x30 GV60-1008030 (option) Гайка самоконтрящаяся M8 GV60-3008000 (отдельный заказ) / Self-locking nut M8 GV60-3008000 (option) Количество зависит от комплектации рамы, см. стр. 45, 50 Number depends on frame set, see page 45, 50 Вкладыш GA00-0000000 (отдельный заказ) / Insert GA00-0000000 (option) Болт M8x45 GV60-1008045 (отдельный заказ) / Bolt M8x45 GV60-1008045 (option) Гайка самоконтрящаяся M8 GV60-3008000 (отдельный заказ) / Self-locking nut M8 GV60-3008000 (option) **ПОКРЫТИЕ - FINISHING** **RAL** **ZINC**	8 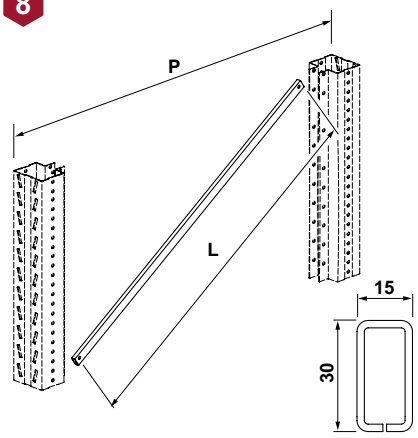 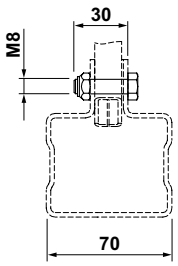 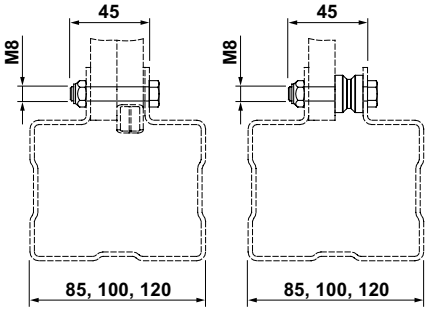	750 785 810 850 877 921 951 997 1028 1077 1119 1161 1246 1515	540 600 640 700 740 800 840 900 940 1000 1050 1100 1200 1500		GA00-0020750 GA00-0020785 GA00-0020810 GA00-0020850 GA00-0020877 GA00-0020921 GA00-0020951 GA00-0020997 GA00-0021028 GA00-0021077 GA00-0021119 GA00-0021161 GA00-0021246 GA00-0021515

Обозначение / Designation	Длина болта / Bolt length	Профиль стойки / Upright profile
GV60-1008090	90	70
GV60-1008110	110	85
GV60-1008120	120	100
GV60-1008140	140	120

Компания Балттех, г.Санкт-Петербург Тел.: (812) 248-11-48, 227-83-07 www.kbmet.ru R9@kbmet.ru

ДИАГОНАЛИ - DIAGONAL PIECES		L	P	H	КОД - Part No.
ДИАГОНАЛЬ 30x15: ГЛУБИННЫЙ СТЕЛЛАЖ DIAGONAL PIECE 30x15: DRIVE IN SHELVING Количество зависит от комплектации задних раскосов см. стр. 58 Number depends on set of back bracings, see page 58 Болт M8x45 GV60-1008045 (отдельный заказ) / Bolt M8x45 GV60-1008045 (option) Гайка самоконтрящаяся M8 GV60-3008000 (отдельный заказ) / Self-locking nut M8 GV60-3008000 (option) ПОКРЫТИЕ - FINISHING | RAL | | ZINC	8 СЕКЦИЯ ЗАГРУЗКИ - LOAD SECTION 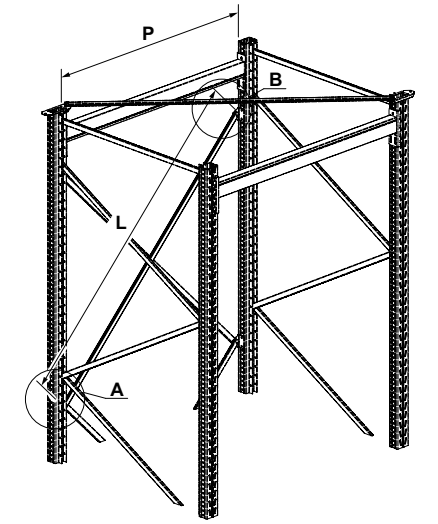 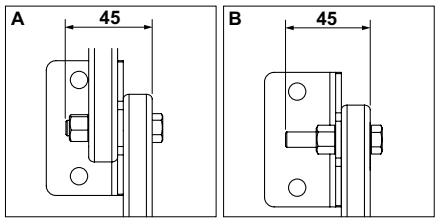 	1857 1929 2486	1350 1450 2150		GA00-0021857 GA00-0021929 GA00-0022486
ДИАГОНАЛЬ 30x15: ГЛУБИННЫЙ СТЕЛЛАЖ DIAGONAL PIECE 30x15: DRIVE IN SHELVING Количество зависит от комплектации стволовой секции см. стр. 54 Number depends on set of interconnection section, see page 54 Болт M8x45 GV60-1008045 (отдельный заказ) / Bolt M8x45 GV60-1008045 (option) Гайка самоконтрящаяся M8 GV60-3008000 (отдельный заказ) / Self-locking nut M8 GV60-3008000 (option) ПОКРЫТИЕ - FINISHING | RAL | | ZINC	8 СТВОЛОВАЯ СЕКЦИЯ - INTERCONNECTION SECTION 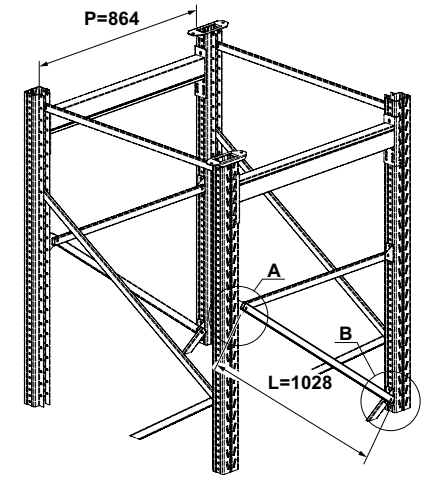 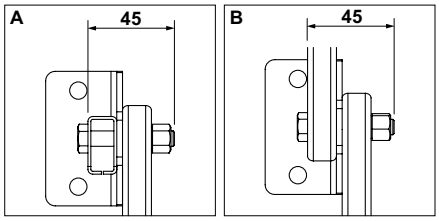 	1028	864		GA00-0021028

Компания Балттех, г.Санкт-Петербург Тел.: (812) 248-11-48, 227-83-07 www.kbmet.ru R9@kbmet.ru

БАЛКИ MGK - BEAMS MGK		L	P	H	КОД - Part No.
БАЛКА MGK 70 BEAM MGK 70 ZINC Фиксатор балки GU80-0000000 - 2 шт. (отдельный заказ) / Beam lock GU80-0000000 - 2 pcs. (option) **ПОКРЫТИЕ - FINISHING** RAL ZINC	10 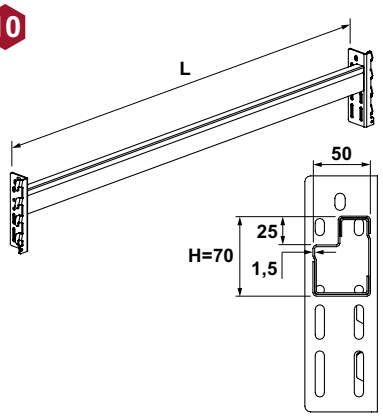	800 1100 1200 1250 1300 1400 1500 1600 1800 2000 2500 2600 2700 3000 3300 3600 3900 4200 4500		70 70 70 70 70 70 70 70 70 70 70 70 70 70 70 70 70 70 70	GE02-0700800 GE02-0701100 GE02-0701200 GE02-0701250 GE02-0701300 GE02-0701400 GE02-0701500 GE02-0701600 GE02-0701800 GE02-0702000 GE02-0702500 GE02-0702600 GE02-0702700 GE02-0703000 GE02-0703300 GE02-0703600 GE02-0703900 GE02-0704200 GE02-0704500
БАЛКА MGK 90 BEAM MGK 90 ZINC Фиксатор балки GU80-0000000 - 2 шт. (отдельный заказ) / Beam lock GU80-0000000 - 2 pcs. (option) **ПОКРЫТИЕ - FINISHING** RAL ZINC	10 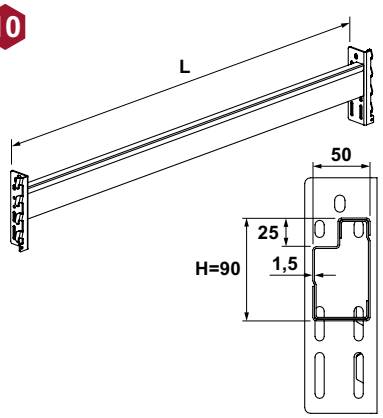	1250 1300 1800 2000 2500 2600 2700 3000 3300 3600 3900 4200 4500		90 90 90 90 90 90 90 90 90 90 90 90 90	GE02-0901250 GE02-0901300 GE02-0901800 GE02-0902000 GE02-0902500 GE02-0902600 GE02-0902700 GE02-0903000 GE02-0903300 GE02-0903600 GE02-0903900 GE02-0904200 GE02-0904500
БАЛКА MGK 110 BEAM MGK 110 ZINC Фиксатор балки GU80-0000000 - 2 шт. (отдельный заказ) / Beam lock GU80-0000000 - 2 pcs. (option) **ПОКРЫТИЕ - FINISHING** RAL ZINC	10 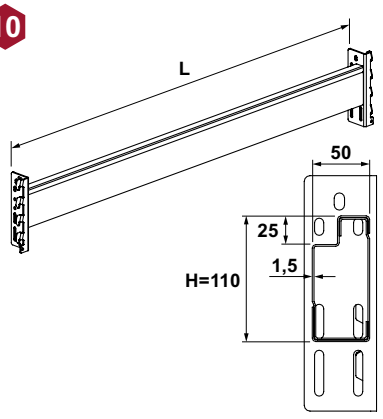	1250 1300 1800 2000 2500 2600 2700 3000 3300 3600 3900 4200 4500		110 110 110 110 110 110 110 110 110 110 110 110 110	GE02-1101250 GE02-1101300 GE02-1101800 GE02-1102000 GE02-1102500 GE02-1102600 GE02-1102700 GE02-1103000 GE02-1103300 GE02-1103600 GE02-1103900 GE02-1104200 GE02-1104500
БАЛКА ОБЛЕГЧЕННАЯ MG 90: ГЛУБИННЫЙ СТЕЛЛАЖ LIGHT-LOAD BEAM MG 90: DRIVE IN SHELVING Болт M8 - 2 шт. (отдельный заказ) / Bolt M8 - 2 pcs. (option) Гайка самоконтрящаяся M8 GV60-3008000 - 2 шт. (отдельный заказ) / Self-locking nut M8 GV60-3008000 - 2 pcs. (option) **ПОКРЫТИЕ - FINISHING** RAL	11 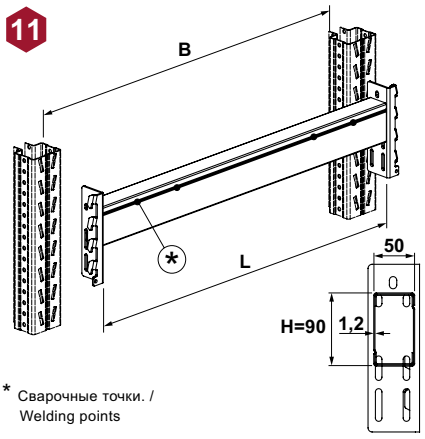 * Сварочные точки. / Welding points	856 1342 1442 2142		864 1350 1450 2150	GE18-0900856 GE18-0901342 GE18-0901442 GE18-0902142

Обозначение / Designation	Длина болта / Bolt length	Профиль стойки / Upright profile
GV60-1008090	90	70
GV60-1008110	110	85
GV60-1008120	120	100
GV60-1008140	140	120

Компания Балттех, г.Санкт-Петербург Тел.: (812) 248-11-48, 227-83-07 www.kbmet.ru R9@kbmet.ru

КРОНШТЕЙН ЛОЖЕМЕНТА - LODGEMENT BRACKET		L	P	H	КОД - Part No.
КРОНШТЕЙН ЛОЖЕМЕНТА ПРАВЫЙ LODGEMENT RIGHT BRACKET Болт M8 - 1 шт. (отдельный заказ) / Bolt M8 - 1 pcs. (option) Обозначение / Designation: GV60-1008090 — Длина болта / Bolt length: 90 — Профиль стойки / Upright profile: 70 GV60-1008110 — 110 — 85 GV60-1008120 — 120 — 100 GV60-1008140 — 140 — 120 Гайка самоконтрящаяся M8 GV60-3008000 - 1 шт. (отдельный заказ) / Self-locking nut M8 GV60-3008000 - 1 pcs. (option) **ПОКРЫТИЕ - FINISHING** — **RAL**	21 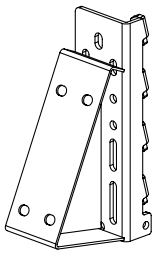				GZ05-0000000
КРОНШТЕЙН ЛОЖЕМЕНТА ЛЕВЫЙ LODGEMENT LEFT BRACKET Болт M8 - 1 шт. (отдельный заказ) / Bolt M8 - 1 pcs. (option) Обозначение / Designation: GV60-1008090 — Длина болта / Bolt length: 90 — Профиль стойки / Upright profile: 70 GV60-1008110 — 110 — 85 GV60-1008120 — 120 — 100 GV60-1008140 — 140 — 120 Гайка самоконтрящаяся M8 GV60-3008000 - 1 шт. (отдельный заказ) / Self-locking nut M8 GV60-3008000 - 1 pcs. (option) **ПОКРЫТИЕ - FINISHING** — **RAL**	22 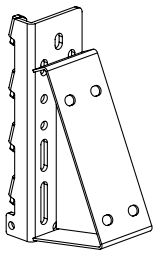				GZ05-0000001
КРОНШТЕЙН ЛОЖЕМЕНТА ПРАВЫЙ (СЕКЦИЯ 1450) LODGEMENT RIGHT BRACKET (SECTION 1450) Болт M8 - 1 шт. (отдельный заказ) / Bolt M8 - 1 pcs. (option) Обозначение / Designation: GV60-1008090 — Длина болта / Bolt length: 90 — Профиль стойки / Upright profile: 70 GV60-1008110 — 110 — 85 GV60-1008120 — 120 — 100 GV60-1008140 — 140 — 120 Гайка самоконтрящаяся M8 GV60-3008000 - 1 шт. (отдельный заказ) / Self-locking nut M8 GV60-3008000 - 1 pcs. (option) **ПОКРЫТИЕ - FINISHING** — **RAL**	21 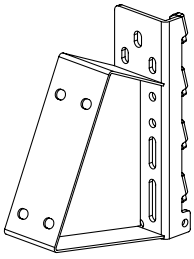				GZ05-1450000
КРОНШТЕЙН ЛОЖЕМЕНТА ЛЕВЫЙ (СЕКЦИЯ 1450) LODGEMENT LEFT BRACKET (SECTION 1450) Болт M8 - 1 шт. (отдельный заказ) / Bolt M8 - 1 pcs. (option) Обозначение / Designation: GV60-1008090 — Длина болта / Bolt length: 90 — Профиль стойки / Upright profile: 70 GV60-1008110 — 110 — 85 GV60-1008120 — 120 — 100 GV60-1008140 — 140 — 120 Гайка самоконтрящаяся M8 GV60-3008000 - 1 шт. (отдельный заказ) / Self-locking nut M8 GV60-3008000 - 1 pcs. (option) **ПОКРЫТИЕ - FINISHING** — **RAL**	22 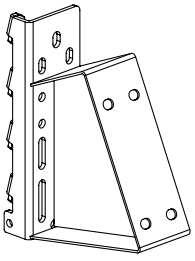				GZ05-1450001

Компания Балттех, г.Санкт-Петербург Тел.: (812) 248-11-48, 227-83-07 www.kbmet.ru R9@kbmet.ru

ЛОЖЕМЕНТ, СОЕДИНИТЕЛЬ СПАРЕННОГО РЯДА, КРОНШТЕЙН ДИАГОНАЛИ - LODGEMENT, CONNECTOR OF ADJACENT ROWS, DIAGONAL PIECE BRACKET		L	P	S	КОД - Part No.
ЛОЖЕМЕНТ LODGEMENT Болт M8x20 GV60-1008020 - 4 шт. (отдельный заказ) / Bolt M8x20 GV60-1008020 - 4 pcs. (option) Шайба 8 GV60-4108000 - 4 шт. (отдельный заказ) / Washer 8 GV60-4108000 - 4 pcs. (option) Гайка с фланцем M8 GV60-3008001 - 4 шт. (отдельный заказ) / Flange nut M8 GV60-3008001 - 4 pcs. (option) **ПОКРЫТИЕ - FINISHING** — **ZINC**	23 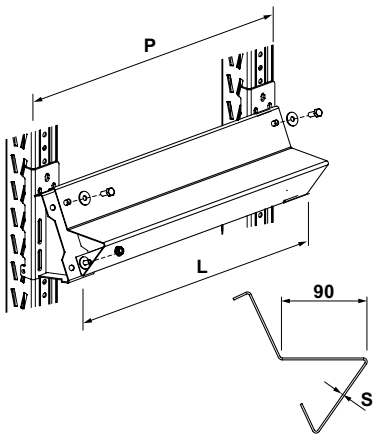	850 1050 850 1050	900 1100 900 1100	1,5 1,5 2,0 2,0	GZ07-1500850 Для поддонов 800x1200 / For pallets 800x1200 GZ07-1501050 Для поддонов 1000x1200 / For pallets 1000x1200 GZ07-0000850 Для поддонов 800x1200 / For pallets 800x1200 GZ07-0001050 Для поддонов 1000x1200 / For pallets 1000x1200
ЛОЖЕМЕНТ LODGEMENT Болт M8x20 GV60-1008020 - 6 шт. (отдельный заказ) / Bolt M8x20 GV60-1008020 - 6 pcs. (option) Шайба 8 GV60-4108000 - 6 шт. (отдельный заказ) / Washer 8 GV60-4108000 - 6 pcs. (option) Гайка с фланцем M8 GV60-3008001 - 6 шт. (отдельный заказ) / Flange nut M8 GV60-3008001 - 6 pcs. (option) **ПОКРЫТИЕ - FINISHING** — **ZINC**	23 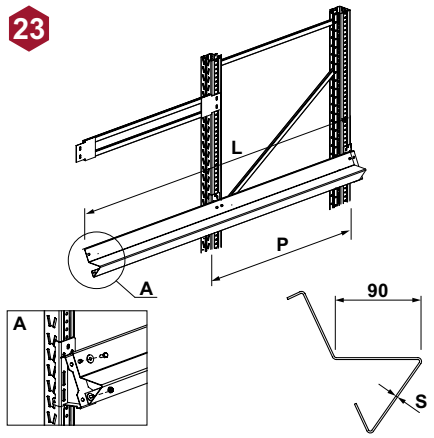	1700 2100 1700 2100	900 1100 900 1100	1,5 1,5 2,0 2,0	GZ07-1501700 Для поддонов 800x1200 / For pallets 800x1200 GZ07-1502100 Для поддонов 1000x1200 / For pallets 1000x1200 GZ07-0001700 Для поддонов 800x1200 / For pallets 800x1200 GZ07-0002100 Для поддонов 1000x1200 / For pallets 1000x1200
СОЕДИНИТЕЛЬ СПАРЕННОГО РЯДА CONNECTOR OF ADJACENT ROWS Болт M8 - 4 шт. (отдельный заказ) / Bolt M8 - 4 pcs. (option) Гайка самоконтрящаяся M8 GV60-3008000 - 4 шт. (отдельный заказ) / Self-locking nut M8 GV60-3008000 - 4 pcs. (option) **ПОКРЫТИЕ - FINISHING** — **RAL**	24 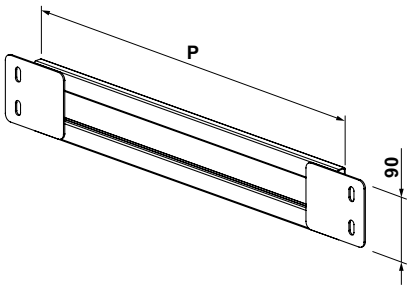		790 800 990 1000		GU60-0000790 GU60-0000800 Для поддонов 800x1200 / For pallets 800x1200 GU60-0000990 GU60-0001000 Для поддонов 1000x1200 / For pallets 1000x1200

Обозначение / Designation	Длина болта / Bolt length	Профиль стойки / Upright profile
GV60-1008095	95	70
GV60-1008110	110	85
GV60-1008120	120	100
GV60-1008140	140	120

КРОНШТЕЙН ДИАГОНАЛИ DIAGONAL PIECE BRACKET Болт M8 - 2 шт. (отдельный заказ) / Bolt M8 - 2 pcs. (option) Гайка самоконтрящаяся M8 GV60-3008000 - 2 шт. (отдельный заказ) / Self-locking nut M8 GV60-3008000 - 2 pcs. (option) **ПОКРЫТИЕ - FINISHING** — **RAL**	25 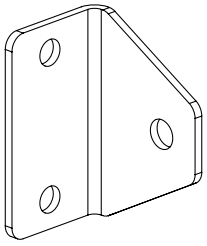				GZ01-0000000

Обозначение / Designation	Длина болта / Bolt length	Профиль стойки / Upright profile
GV60-1008095	95	70
GV60-1008110	110	85
GV60-1008120	120	100
GV60-1008140	140	120

Компания Балттех, г.Санкт-Петербург Тел.: (812) 248-11-48, 227-83-07 www.kbmet.ru R9@kbmet.ru

Выставочные салоны:
Санкт-Петербург,
пр. Обуховской обороны д. 81
шоссе Революции д. 9
ул. Типанова д. 8

тел./факс (812) 248 - 11-48
227 - 87-35, 227 - 83-07
e-mail: R9@kbmet.ru
www.kbmet.ru
www.balttech.ru

АКСЕССУАРЫ

ACCESSORIES

ЭЛЕМЕНТЫ БЕЗОПАСНОСТИ ГЛУБИННОГО СТЕЛЛАЖА - SAFETY ELEMENTS FOR DRIVE-IN SHELVING

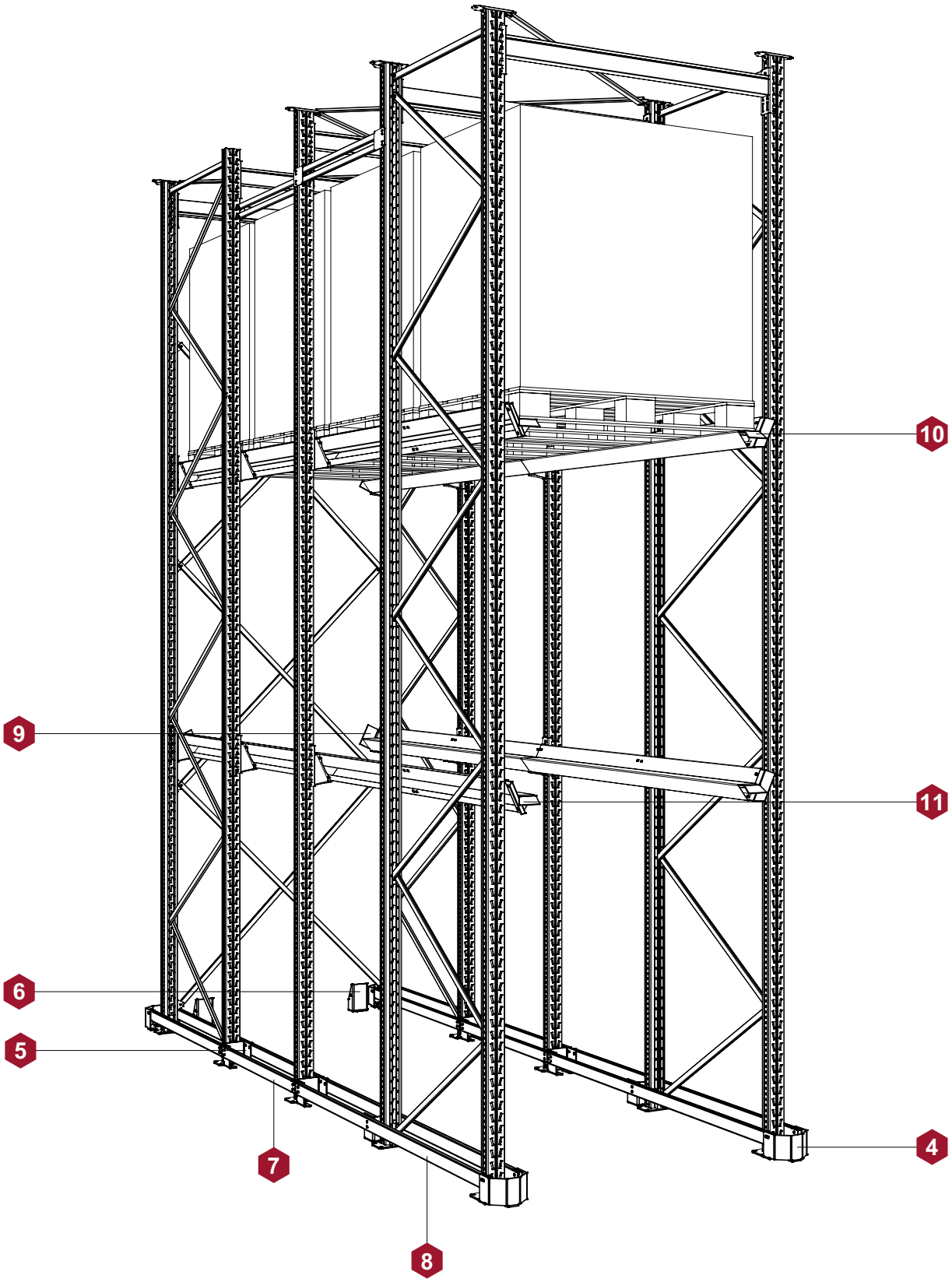

Компания Балттех, г.Санкт-Петербург Тел.: (812) 248-11-48, 227-83-07 www.kbmet.ru R9@kbmet.ru

ЗАЩИТА РАМЫ - FRAME PROTECTION		L	P	H	КОД - Part No.
ЗАЩИТА РАМЫ ФРОНТАЛЬНАЯ 70, 85 FRONT FRAME PROTECTION 70, 85 Анкер M10x100 GV60-0010100 - 4 шт. (отдельный заказ) / Anchor M10x100 GV60-0010100 - 4 pcs. (option) ПОКРЫТИЕ - FINISHING RAL	1 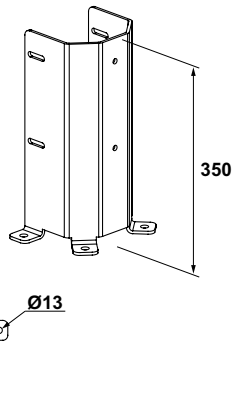 				GU00-0000004
ЗАЩИТА 70, 85 ДЛЯ РАМЫ С ПОДПЯТНИКОМ УСИЛЕННЫМ PROTECTIVE PIECE 70, 85 FOR THE UPRIGHT WITH REINFORCED FOOT STEP ПОКРЫТИЕ - FINISHING RAL	1 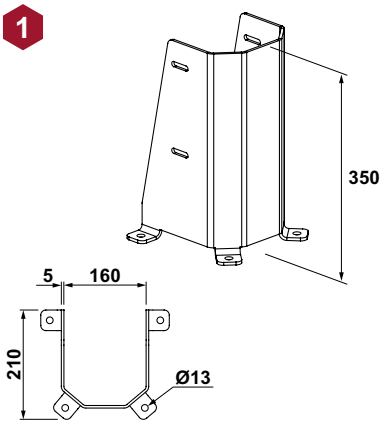 				GU00-0000006
ЗАЩИТА РАМЫ УГЛОВАЯ ANGLE FRAME PROTECTION Анкер M10x100 GV60-0010100 - 4 шт. (отдельный заказ) / Anchor M10x100 GV60-0010100 - 4 pcs. (option) ПОКРЫТИЕ - FINISHING RAL	2 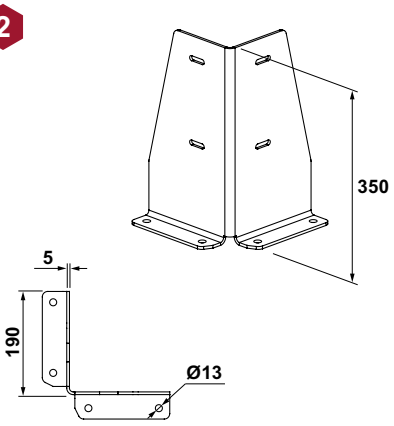 				GU00-0000001
БАМПЕР НАВЕСНОЙ HANGING BUMPER Фиксатор балки GU80-0000000 - 1 шт. (отдельный заказ) / Beam lock GU80-0000000 - 1 pcs. (option) ПОКРЫТИЕ - FINISHING RAL	3 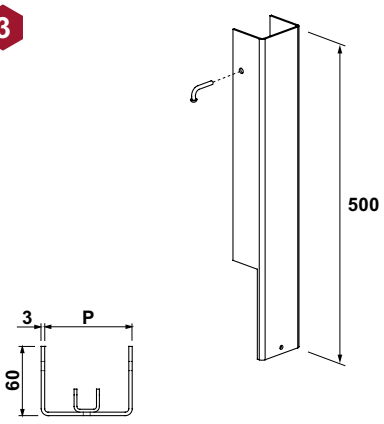 		70 85 100 120		GU00-0700000 GU00-0850000 GU00-1000000 GU00-1200000

Компания Балттех, г.Санкт-Петербург Тел.: (812) 248-11-48, 227-83-07 www.kbmet.ru R9@kbmet.ru

ОПОРА БРУСА ЗАЩИТЫ, ОГРАНИЧИТЕЛЬ ПОДДОНА НИЖНИЙ - PROTECTION BAR SUPPORT, PALLET LOWER BARRIER		L	P	H	КОД - Part No.
ЗАЩИТА ПЕРЕДНЯЯ 70, 85 FRONT PROTECTION 70, 85 Анкер M10x100 GV60-0010100 - 3 шт. (отдельный заказ) / Anchor M10x100 GV60-0010100 - 3 pcs. (option) **ПОКРЫТИЕ - FINISHING** **RAL**	4 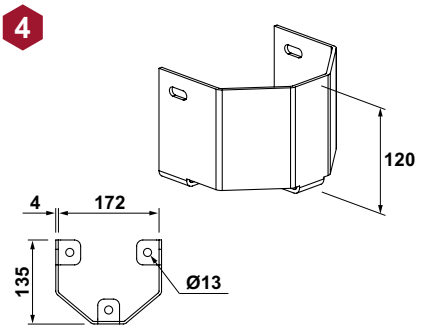				GZ02-0000001
ЗАЩИТА ПЕРЕДНЯЯ 100, 120 FRONT PROTECTION 100, 120 Анкер M10x100 GV60-0010100 - 3 шт. (отдельный заказ) / Anchor M10x100 GV60-0010100 - 3 pcs. (option) **ПОКРЫТИЕ - FINISHING** **RAL**	4 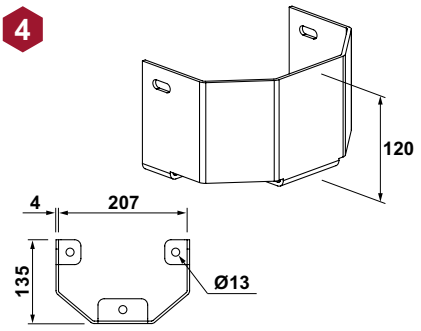				GZ02-0000000
ОПОРА БРУСА ЗАЩИТЫ 70, 85 PROTECTION BAR SUPPORT 70, 85 Анкер M10x100 GV60-0010100 - 2 шт. (отдельный заказ) / Anchor M10x100 GV60-0010100 - 2 pcs. (option) **ПОКРЫТИЕ - FINISHING** **RAL**	5 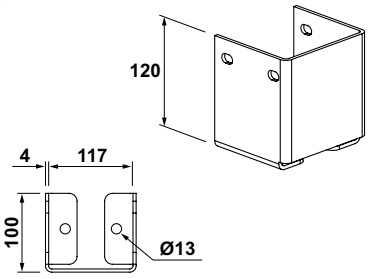				GZ04-0000001
ОПОРА БРУСА ЗАЩИТЫ 100, 120 PROTECTION BAR SUPPORT 100, 120 Анкер M10x100 GV60-0010100 - 2 шт. (отдельный заказ) / Anchor M10x100 GV60-0010100 - 2 pcs. (option) **ПОКРЫТИЕ - FINISHING** **RAL**	5 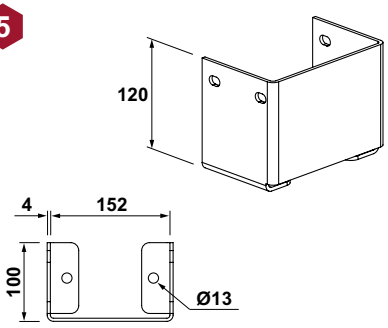				GZ04-0000000
ОГРАНИЧИТЕЛЬ ПОДДОНА НИЖНИЙ PALLET LOWER BARRIER Анкер M10x100 GV60-0010100 - 2 шт. (отдельный заказ) / Anchor M10x100 GV60-0010100 - 2 pcs. (option) **ПОКРЫТИЕ - FINISHING** **RAL**	6 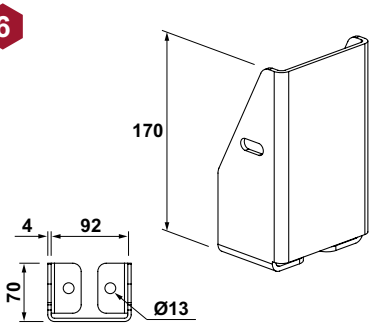				GZ03-0000000

Компания Балттех, г.Санкт-Петербург Тел.: (812) 248-11-48, 227-83-07 www.kbmet.ru R9@kbmet.ru

БРУС ЗАЩИТЫ, ОГРАНИЧИТЕЛЬ - PROTECTION BAR, BARRIER		L	P	H	КОД - Part No.
БРУС ЗАЩИТЫ 60x30 PROTECTION BAR 60x30 Винт M8x50 B3.86.020.01 - 2 шт. (отдельный заказ) / Screw M8x50 B3.86.020.01 - 2 pcs. (option) Гайка M8 B3.81.020.01 - 2 шт. (отдельный заказ) / Nut M8 B3.81.020.01 - 2 pcs. (option) **ПОКРЫТИЕ - FINISHING** **RAL**	7 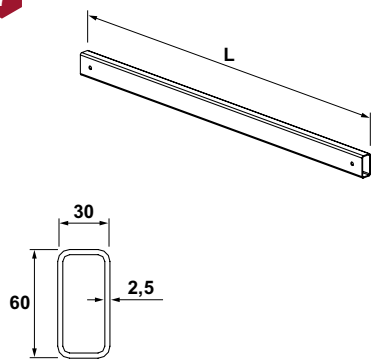 	700 1000 1050 1100 1150 1200 1250 1300 1350 1400 1450 1500 1550 1600 . . . . 2900 2950 3000 3600			GU00-6030700 GU00-6031000 GU00-6031050 GU00-6031100 GU00-6031150 GU00-6031200 GU00-6031250 GU00-6031300 GU00-6031350 GU00-6031400 GU00-6031450 GU00-6031500 GU00-6031550 GU00-6031600 . . . . . . GU00-6032900 GU00-6032950 GU00-6033000 GU00-6033600
БРУС ЗАЩИТЫ 60x22 PROTECTION BAR 60x22 Винт M8x40 B3.86.014.01 - 2 шт. (отдельный заказ) / Screw M8x40 B3.86.014.01 - 2 pcs. (option) Гайка M8 B3.81.020.01 - 2 шт. (отдельный заказ) / Nut M8 B3.81.020.01 - 2 pcs. (option) **ПОКРЫТИЕ - FINISHING** **RAL** **ZINC**	7 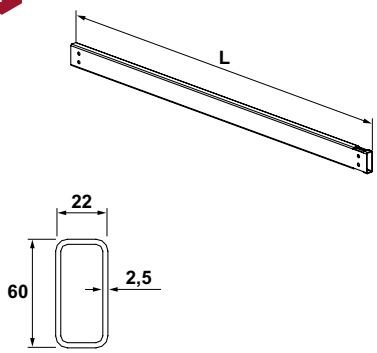 	850 1100 1150 1200 1250 1300 1350 1400 1450 1500 1550 1600 1650 1700 . . . . 2900 2950 3000 3500			GU00-6020850 GU00-6021100 GU00-6021150 GU00-6021200 GU00-6021250 GU00-6021300 GU00-6021350 GU00-6021400 GU00-6021450 GU00-6021500 GU00-6021550 GU00-6021600 GU00-6021650 GU00-6021700 . . . . . . GU00-6022900 GU00-6022950 GU00-6023000 GU00-6023500
БРУС ЗАЩИТЫ 60x22 PROTECTION BAR 60x22 Винт M8x40 B3.86.014.01 - 2 шт. (отдельный заказ) / Screw M8x40 B3.86.014.01 - 2 pcs. (option) Гайка M8 B3.81.020.01 - 3 шт. (отдельный заказ) / Nut M8 B3.81.020.01 - 3 pcs. (option) **ПОКРЫТИЕ - FINISHING** **RAL**	8 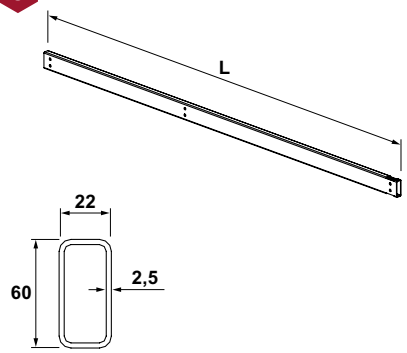 	1700 2100			GU01-6021700 GU01-6022100
ОГРАНИЧИТЕЛЬ BARRIER Болт M8x20 GV60-1008020 - 2 шт. (отдельный заказ) / Bolt M8x20 GV60-1008020 - 2 pcs. (option) Гайка самоконтрящаяся M8 GV60-3008000 - 2 шт. (отдельный заказ) / Self-locking nut M8 GV60-3008000 - 2 pcs. (option) **ПОКРЫТИЕ - FINISHING** **RAL**	9 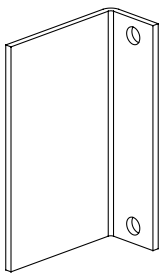				GZ03-0000001

Компания Балттех, г.Санкт-Петербург Тел.: (812) 248-11-48, 227-83-07 www.kbmet.ru R9@kbmet.ru

ЛОТОК ЛОЖЕМЕНТА, СОЕДИНИТЕЛЬ СПАРЕННОГО РЯДА - LODGEMENT GUIDE, CONNECTOR OF ADJACENT ROWS		L	P	H	КОД - Part No.
ЛОТОК ЛОЖЕМЕНТА ПРАВЫЙ LODGEMENT GUIDE, RIGHT **ПОКРЫТИЕ - FINISHING** **RAL**	10 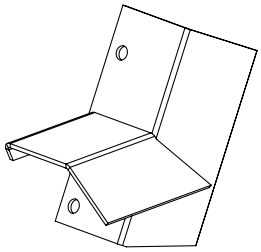				GZ06-0000000
ЛОТОК ЛОЖЕМЕНТА ЛЕВЫЙ LODGEMENT GUIDE, LEFT **ПОКРЫТИЕ - FINISHING** **RAL**	11 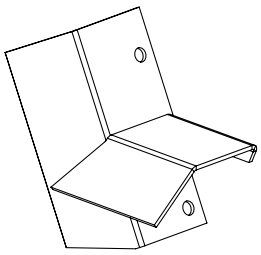				GZ06-0000001
СОЕДИНИТЕЛЬ СПАРЕННОГО РЯДА CONNECTOR OF ADJACENT ROWS Болт М8 - 4 шт. (отдельный заказ) / Bolt M8 - 4 pcs. (option) Гайка самоконтрящаяся М8 GV60-3008000 - 4 шт. (отдельный заказ) / Self-locking nut M8 GV60-3008000 - 4 pcs. (option) **ПОКРЫТИЕ - FINISHING** **RAL**	12 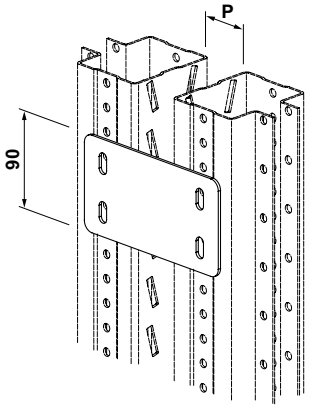		70 100		GU60-0000070 GU60-0000100
СОЕДИНИТЕЛЬ СПАРЕННОГО РЯДА CONNECTOR OF ADJACENT ROWS Болт М8 - 4 шт. (отдельный заказ) / Bolt M8 - 4 pcs. (option) Гайка самоконтрящаяся М8 GV60-3008000 - 4 шт. (отдельный заказ) / Self-locking nut M8 GV60-3008000 - 4 pcs. (option) **ПОКРЫТИЕ - FINISHING** **RAL**	12 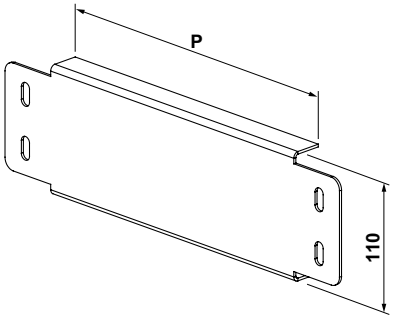		150 190 200 215 240 250 260 300 350		GU60-0000150 GU60-0000190 GU60-0000200 GU60-0000215 GU60-0000240 GU60-0000250 GU60-0000260 GU60-0000300 GU60-0000350

Обозначение / Designation	Длина болта / Bolt length	Профиль стойки / Upright profile
GV60-1008080	80	70
GV60-1008095	95	85
GV60-1008110	110	100
GV60-1008130	130	120

Компания Балттех, г.Санкт-Петербург Тел.: (812) 248-11-48, 227-83-07 www.kbmet.ru R9@kbmet.ru